Cosielsa

Boosters Systems / Paquetes Hidroneumáticos

Fichas técnicas

Triplex 10 230/460 V

Cosielsa

Calidad y tecnología de punta

Hace más de veinte años fuimos los pioneros en México en el ensamble de paquetes integrales de bombeo de agua, que permitieron una unidad de fácil instalación en espacios compactos, con los componentes necesarios para un pleno funcionamiento y una alta calidad. Con los años la tecnología de nuestros paquetes permitió incorporar la aplicación de controles basados en microprocesadores (PLC), así como la variación de frecuencia como un estándar; que hoy hacen que nuestros equipos sean más eficientes y ahorradores de energía.

Todos nuestros equipos fueron diseñados para un funcionamiento robusto y libre de fallas, asegurándonos de que cada uno de ellos pase por nuestro banco de pruebas en planta, antes de su destino final.

Hoy en día, estamos orgullosos de ser socios y representantes exclusivos de DP Pumps en México, lo cual nos ha permitido añadir la tecnología holandesa en bombas en nuestros equipos hidroneumáticos. DP Pumps es una empresa especialista en bombas centrífugas de acero inoxidable y en su planta en Holanda se diseña y se desarrolla cada uno de sus componentes y se fabrican las bombas a través de un proceso automatizado de excelencia que les ha permitido llegar a más de 100 países, dándonos su respaldo y calidad probada a nivel mundial. En nuestra planta en Querétaro contamos un stock permanente de los modelos de bombas más utilizados para reducir tiempos de entrega.

Desde desde 1985 miles de equipos y productos Cosielsa y de nuestras marcas representadas, de nuestras ramas de bombeo hidrosanitario, filtrado, equipos de bombeo contra incendio listado, calentamiento, intercambio de calor, y bombeo de agua helada; han sido instalados en todo el territorio nacional, Centroamérica y el Caribe.

Hoy nuestro compromiso de mantener los estándares más altos en calidad y tecnología de punta sigue intacto. Que este manual técnico sea para usted una herramienta útil en la selección óptima de los equipos para su proyecto.

Ing. Héctor Trejo Morales
Director General

Cosielsa

Índice; Fichas técnicas Paquetes Hidroneumáticos
Triplex 10 230/460 V

Datos técnicos/ Curvas 10/ 4 230 V. ---------- 1
Dimensiones 10/4 220 V. ---------- 2
Datos técnicos/ Curvas 10/ 5 230 V. ---------- 3
Dimensiones 10/5 220 V. ---------- 4
Datos técnicos/ Curvas 10/ 6 230 V. ---------- 5
Dimensiones 10/6 220 V. ---------- 6
Datos técnicos/ Curvas 10/ 7 230 V. ---------- 7
Dimensiones 10/7 220 V. ---------- 8
Datos técnicos/ Curvas 10/ 8 230 V. ---------- 9
Dimensiones 10/8 220 V. ---------- 10
Datos técnicos/ Curvas 10/ 9 230 V. ---------- 11
Dimensiones 10/9 220 V. ---------- 12
Datos técnicos/ Curvas 10/ 10 230 V. ---------- 13
Dimensiones 10/10 220 V. ---------- 14
Datos técnicos/ Curvas 10/ 11 230 V. ---------- 15
Dimensiones 10/11 220 V. ---------- 16
Datos técnicos/ Curvas 10/ 13 230 V. ---------- 17
Dimensiones 10/13 220 V. ---------- 18
Datos técnicos/ Curvas 10/ 15 230 V. ---------- 19
Dimensiones 10/15 220 V. ---------- 20
Datos técnicos/ Curvas 10/ 4 460 V. ---------- 21
Dimensiones 10/4 460 V. ---------- 22
Datos técnicos/ Curvas 10/ 5 460 V. ---------- 23
Dimensiones 10/5 460 V. ---------- 24
Datos técnicos/ Curvas 10/ 6 460 V. ---------- 25
Dimensiones 10/6 460 V. ---------- 26
Datos técnicos/ Curvas 10/ 7 460 V. ---------- 27
Dimensiones 10/7 460 V. ---------- 28
Datos técnicos/ Curvas 10/ 8 460 V. ---------- 29
Dimensiones 10/8 460 V. ---------- 30
Datos técnicos/ Curvas 10/ 9 460 V. ---------- 31
Dimensiones 10/9 460 V. ---------- 32
Datos técnicos/ Curvas 10/ 10 460 V. ---------- 33
Dimensiones 10/10 460 V. ---------- 34
Datos técnicos/ Curvas 10/ 11 460 V. ---------- 35
Dimensiones 10/11 460 V. ---------- 36
Datos técnicos/ Curvas 10/ 13 460 V. ---------- 37
Dimensiones 10/13 460 V. ---------- 38
Datos técnicos/ Curvas 10/ 15 460 V. ---------- 39
Dimensiones 10/15 460 V. ---------- 40

Cosielsa

Paquete Hidroneumático Triplex

DPV10-4
230-V

Datos de trabajo Generales

Gasto Máximo	165	G.P.M.
Carga	67	PSI

Datos del Equipo

Número de Bombas	3
Velocidad	Variable
Cabezal de Succión	4”
Cabezal de Descarga	3” ASTM A53

Datos Motor

Potencia	3	HP
Velocidad	3500	RPM
Voltaje	230V/60Hz	
Tipo	TEFC	

Datos del Tablero de Control

Marca	Cosielsa
Modelo	TCL-PCVV-3B-3VV-203
Gabinete	NEMA 2

Datos del Control

Tipo	Programable
Display opcional	Display touch

Datos de la Bomba

Marca	DP Pumps
Modelo	DP10/4
Tipo	Vertical Multipasos
Material	Acero Inoxidable 304

Curvas
Flujo USGPM

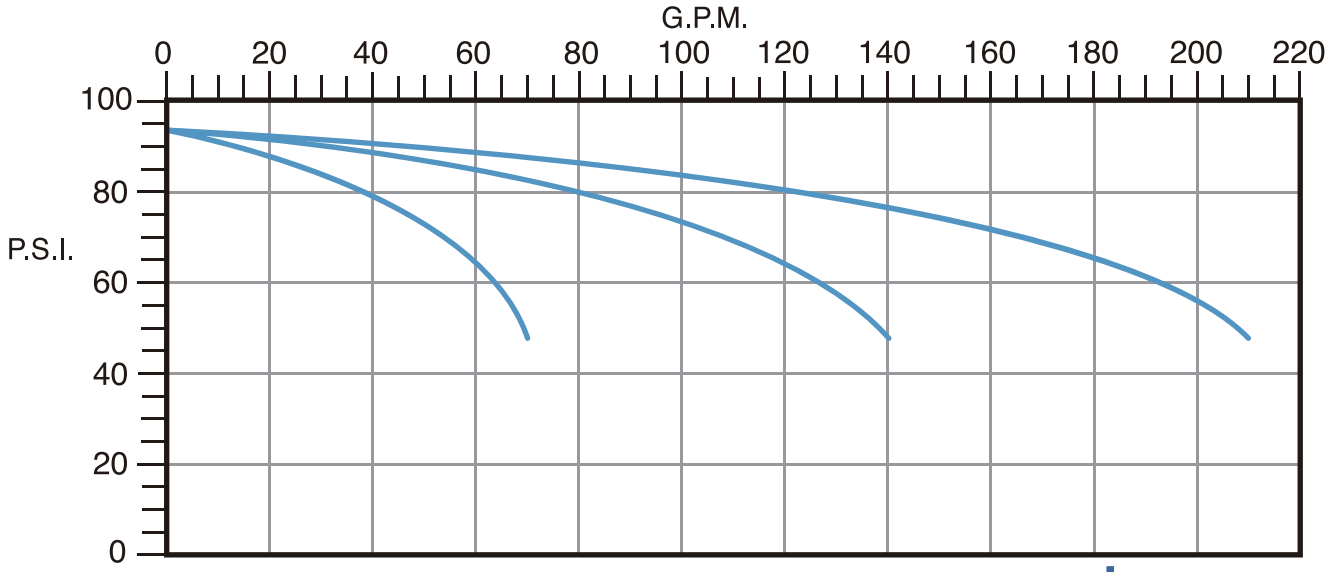

dp pumps

Dimensiones

DPV10-4
230-V

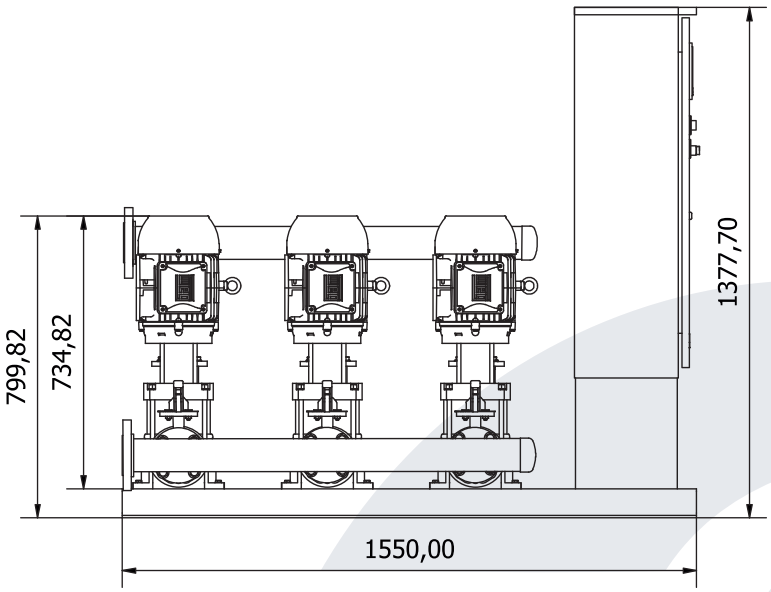

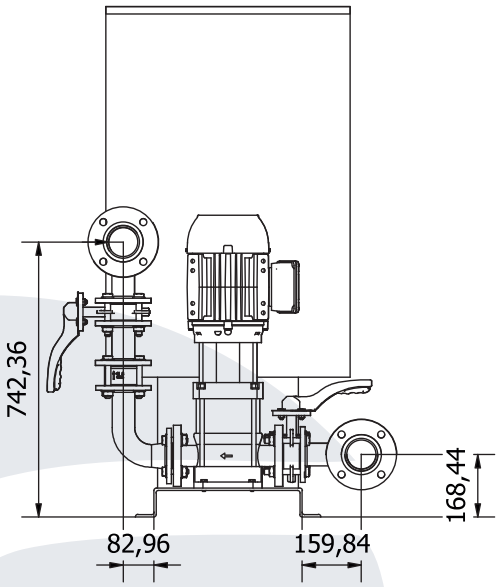

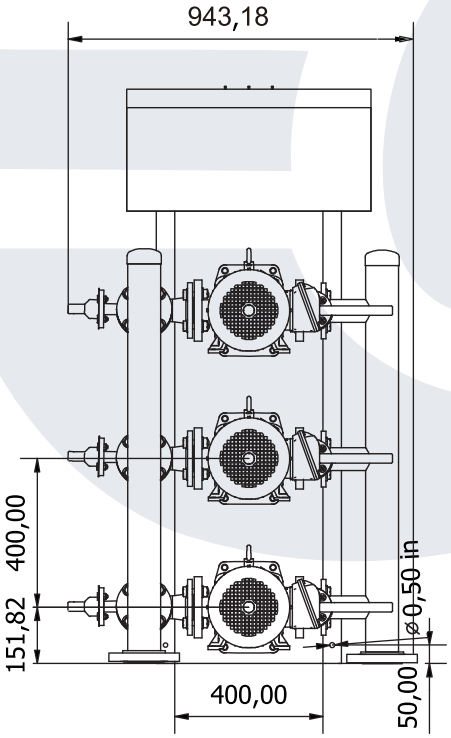

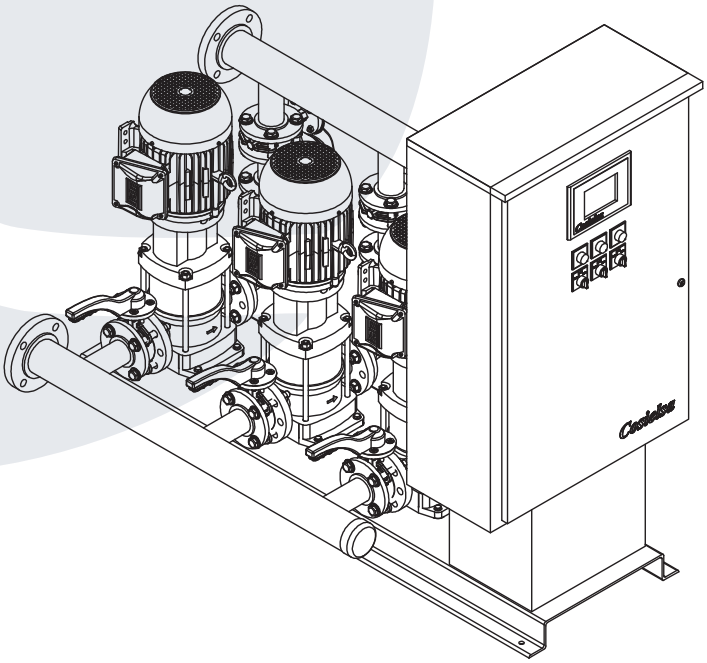

Cosielsa

Paquete Hidroneumático Triplex

DPV10-5
230-V

Datos de trabajo Generales

Gasto Máximo	165	G.P.M.
Carga	84	P.S.I.

Datos del Equipo

Número de Bombas	3
Velocidad	Variable
Cabezal de Succión	4”
Cabezal de Descarga	3” ASTM A53

Datos Motor

Potencia	5	HP
Velocidad	3500	RPM
Voltaje	230V/60Hz	
Tipo	TEFC	

Datos del Tablero de Control

Marca	Cosielsa
Modelo	TCL-PCVV-3B-3VV-205
Gabinete	NEMA 2

Datos del Control

Tipo	Programable
Display opcional	Display touch

Datos de la Bomba

Marca	DP Pumps
Modelo	DP10/5
Tipo	Vertical Multipasos
Material	Acero Inoxidable 304

Curvas
Flujo USGPM

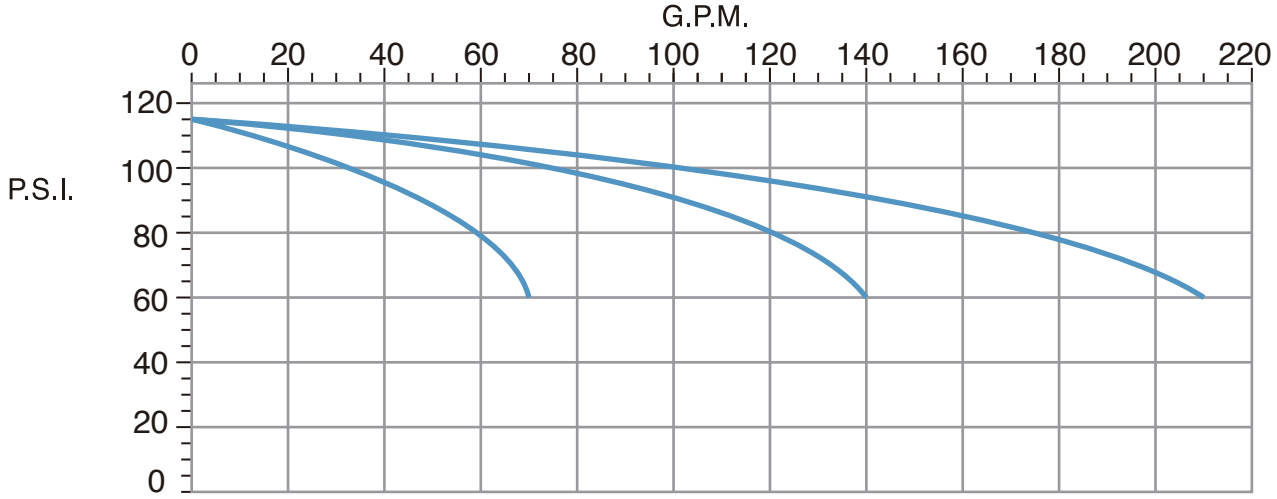

dp pumps

Dimensiones

DPV10-5
230-V

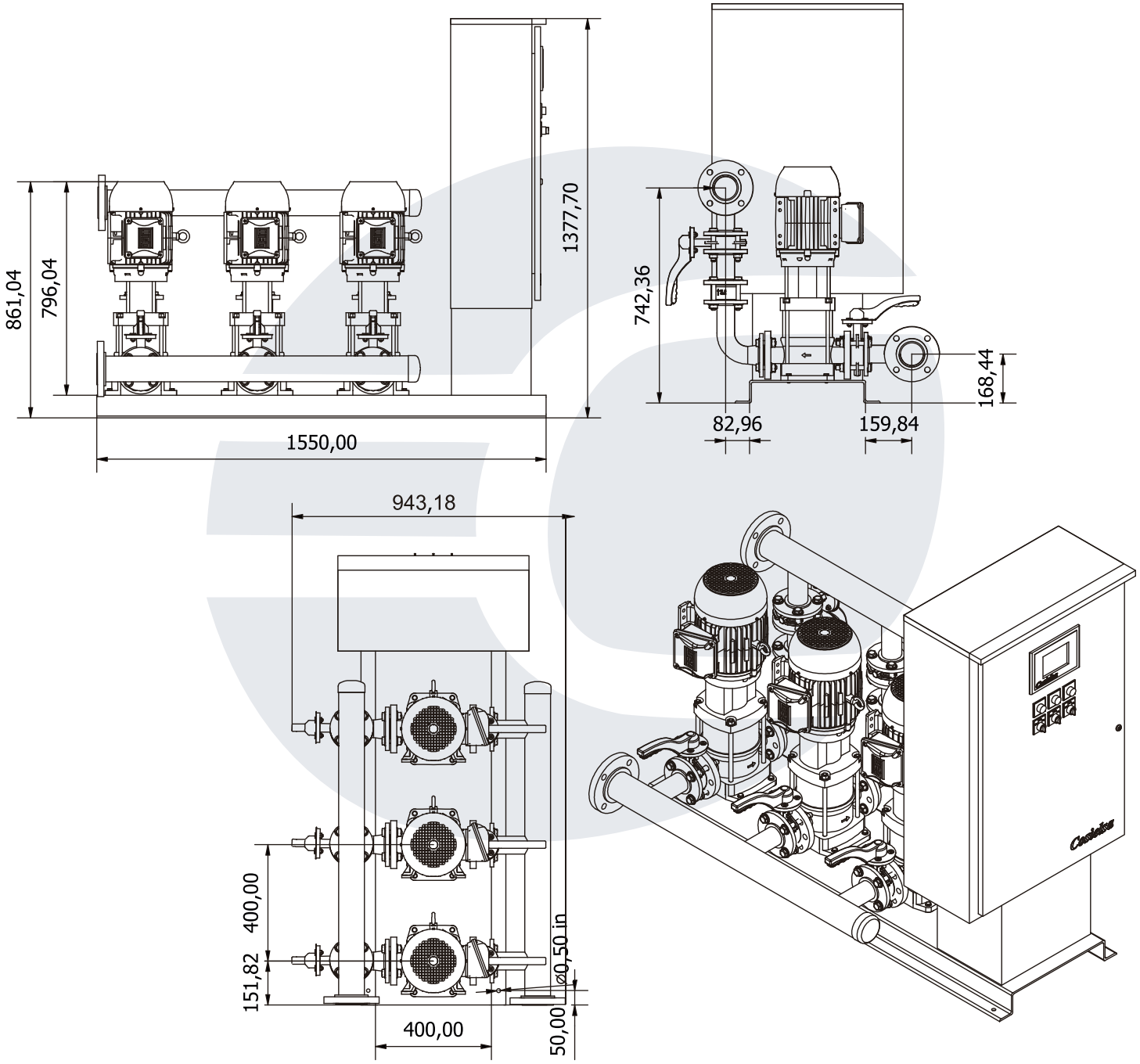

Cosielsa

Paquete Hidroneumático Triplex

DPV10-6
230-V

Datos de trabajo Generales

Gasto Máximo	165 G.P.M.
Carga	101 P.S.I.

Datos del Equipo

Número de Bombas	3
Velocidad	Variable
Cabezal de Succión	4”
Cabezal de Descarga	3” ASTM A53

Datos Motor

Potencia	5 HP
Velocidad	3500 RPM
Voltaje	230V/60Hz
Tipo	TEFC

Datos del Tablero de Control

Marca	Cosielsa
Modelo	TCL-PCVV-3B-3VV-205
Gabinete	NEMA 2

Datos del Control

Tipo	Programable
Display opcional	Display touch

Datos de la Bomba

Marca	DP Pumps
Modelo	DP10/6
Tipo	Vertical Multipasos
Material	Acero Inoxidable 304

Curvas
Flujo USGPM

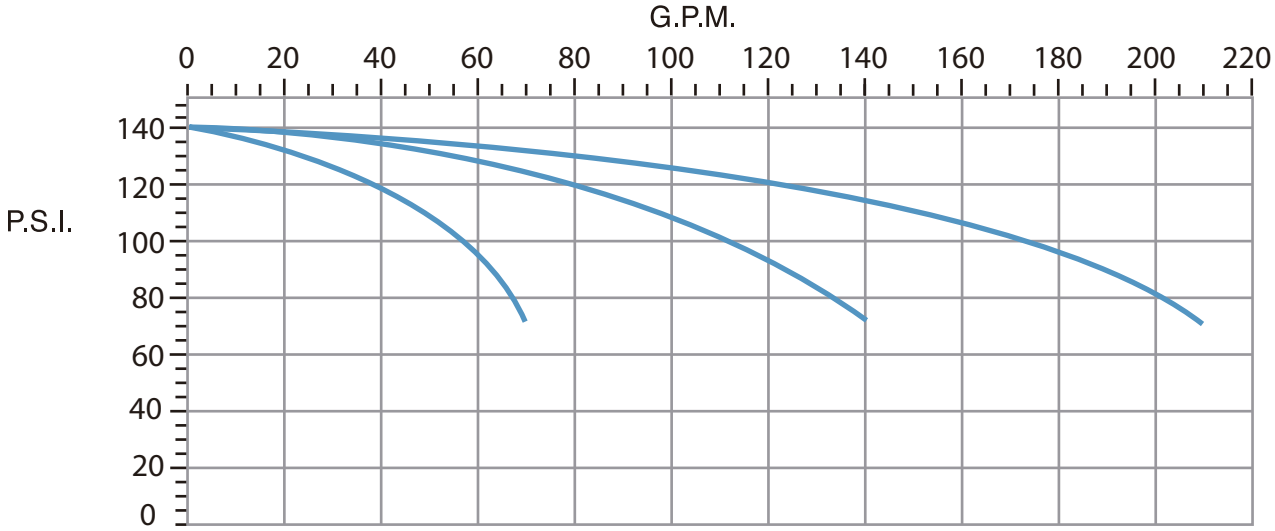

dp pumps

Dimensiones

DPV10-6
230-V

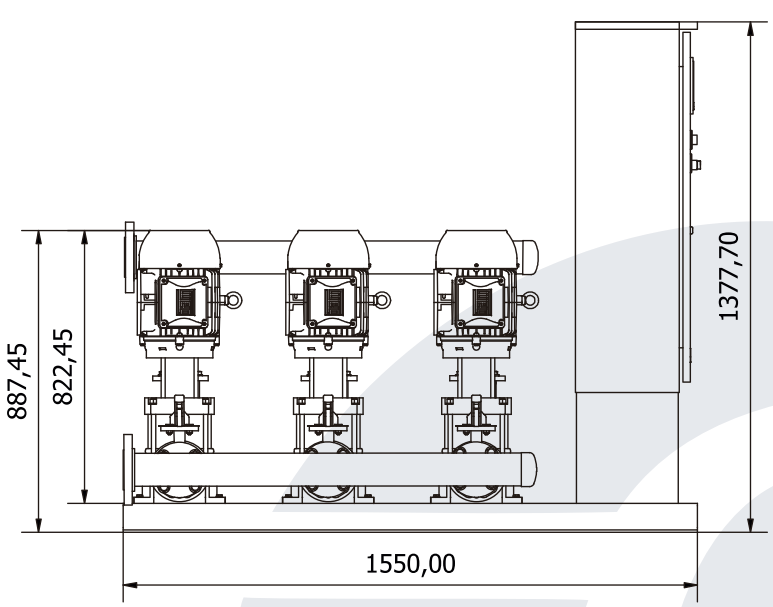

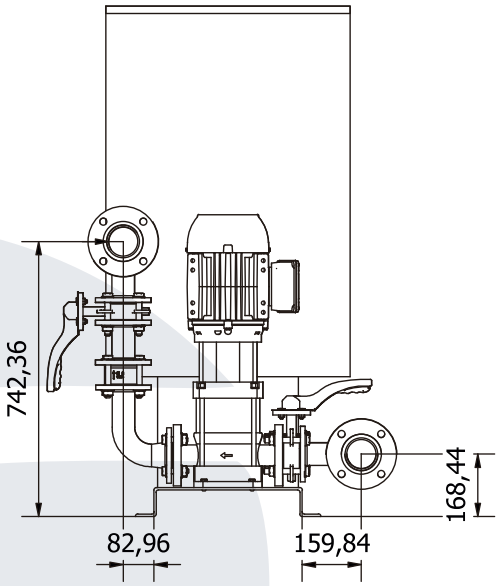

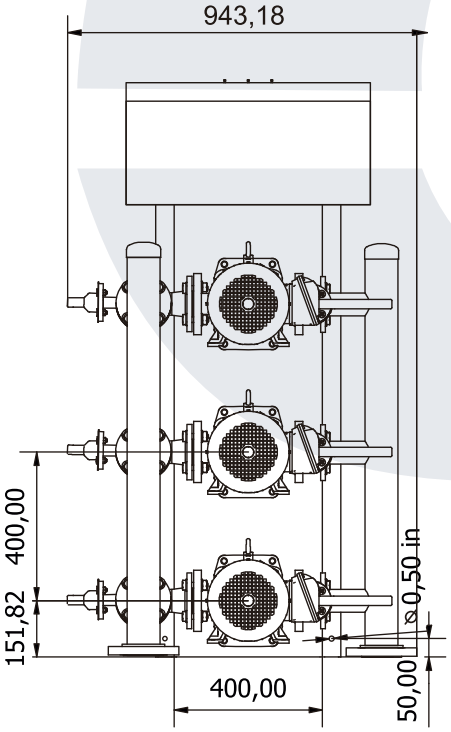

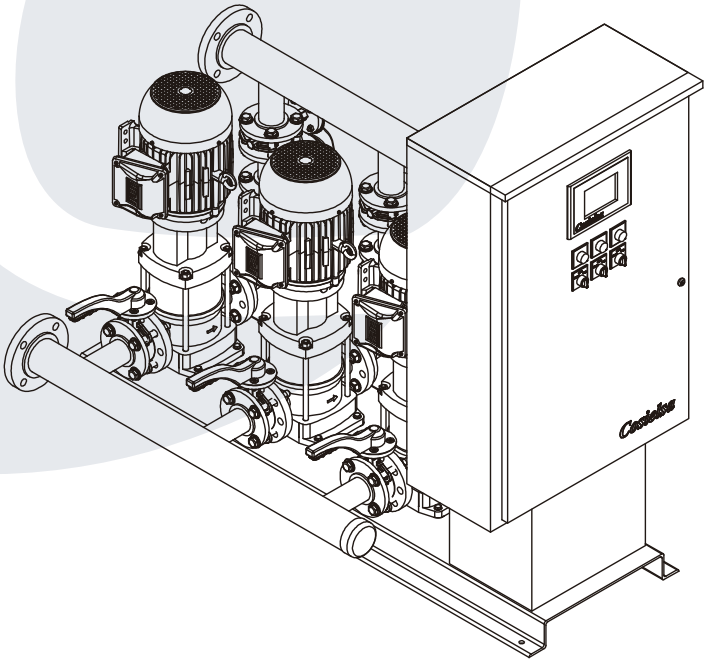

Cosielsa

Paquete Hidroneumático Triplex

DPV10-7
230-V

Datos de trabajo Generales

Gasto Máximo	165	G.P.M.
Carga	120	P.S.I.

Datos del Equipo

Número de Bombas	3
Velocidad	Variable
Cabezal de Succión	4”
Cabezal de Descarga	3” ASTM A53

Datos Motor

Potencia	7.5 HP
Velocidad	3500 RPM
Voltaje	230V/60Hz
Tipo	TEFC

Datos del Tablero de Control

Marca	Cosielsa
Modelo	TCL-PCVV-3B-3VV-207
Gabinete	NEMA 2

Datos del Control

Tipo	Programable
Display opcional	Display touch

Datos de la Bomba

Marca	DP Pumps
Modelo	DP10/7
Tipo	Vertical Multipasos
Material	Acero Inoxidable 304

Curvas
Flujo USGPM

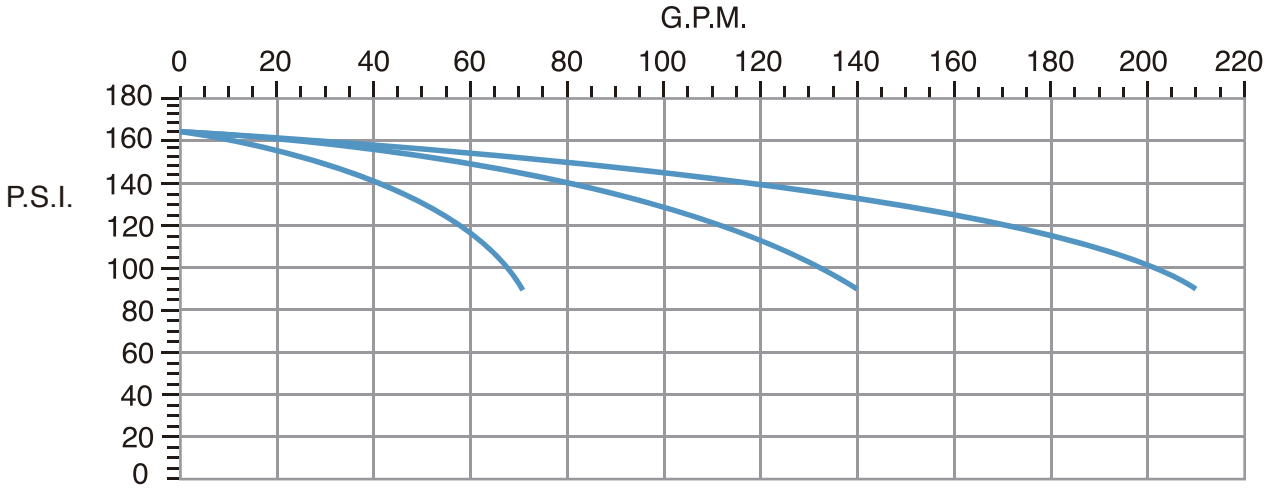

dp pumps

Dimensiones

DPV10-7
230-V

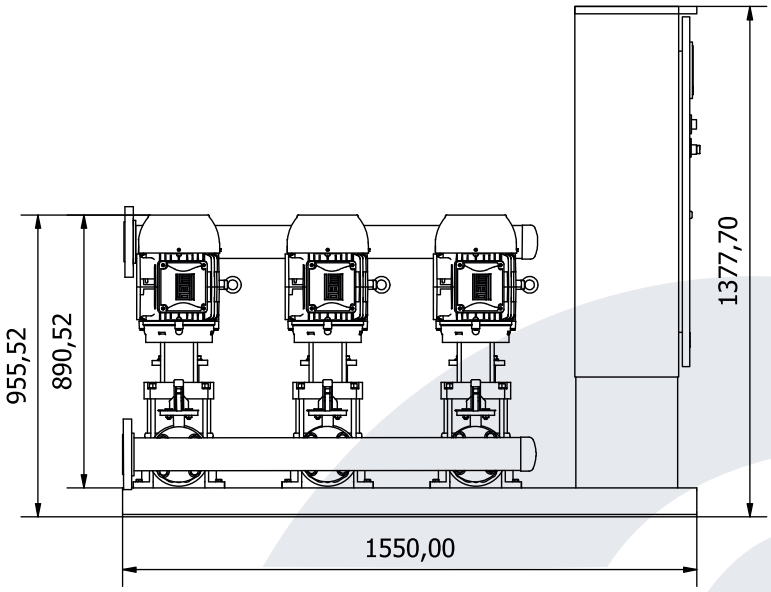

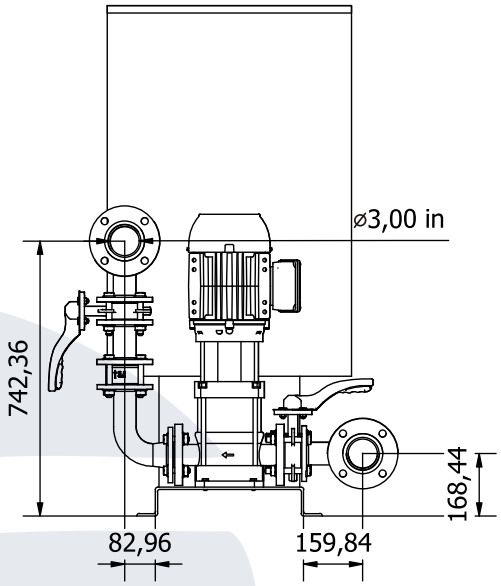

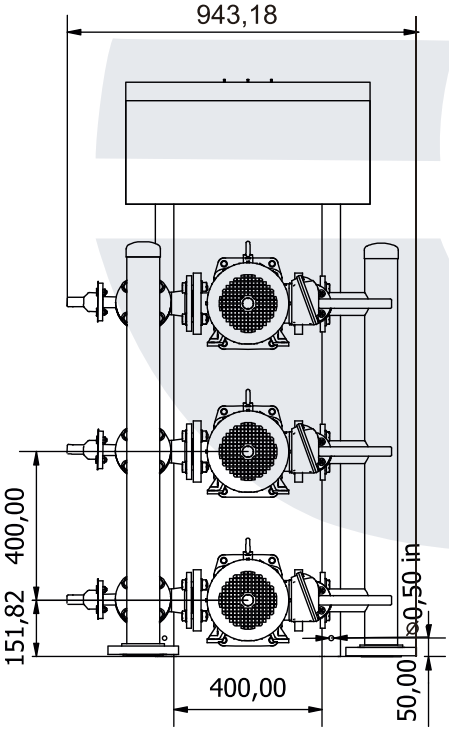

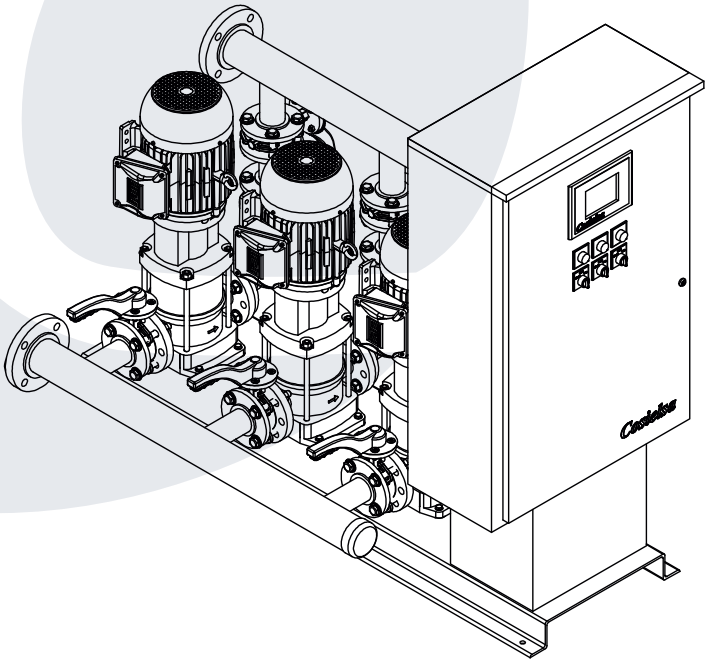

Cosielsa

Paquete Hidroneumático Triplex
DPV10-8
230-V

Datos de trabajo Generales

Gasto Máximo	165 G.P.M.
Carga	137 P.S.I.

Datos del Equipo

Número de Bombas	3
Velocidad	Variable
Cabezal de Succión	4”
Cabezal de Descarga	3” ASTM A53

Datos Motor

Potencia	7.5 HP
Velocidad	3500 RPM
Voltaje	230V/60Hz
Tipo	TEFC

Datos del Tablero de Control

Marca	Cosielsa
Modelo	TCL-PCVV-3B-3VV-207
Gabinete	NEMA 2

Datos del Control

Tipo	Programable
Display opcional	Display touch

Datos de la Bomba

Marca	DP Pumps
Modelo	DP10/8
Tipo	Vertical Multipasos
Material	Acero Inoxidable 304

Curvas
Flujo USGPM

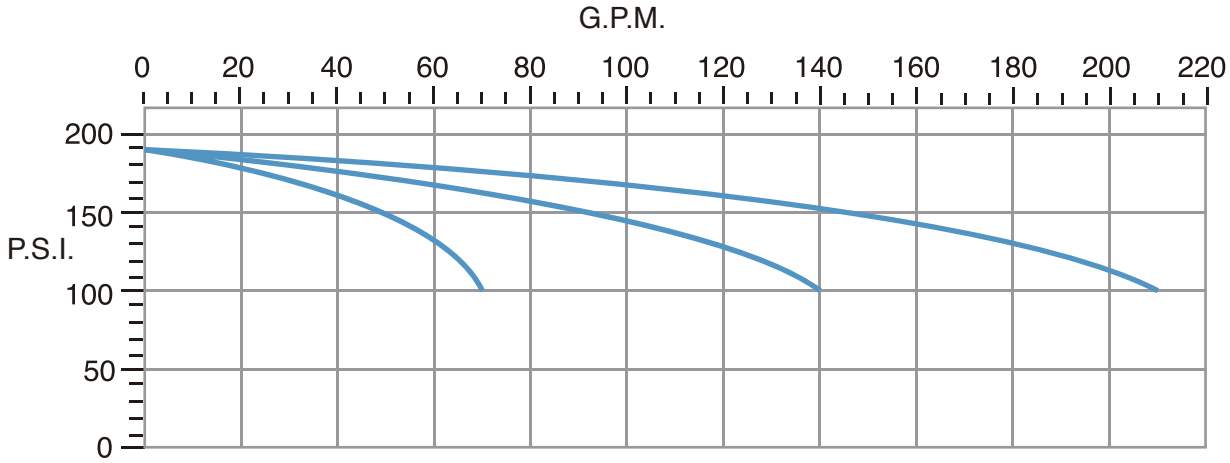

dp pumps

Dimensiones

DPV10-8
230-V

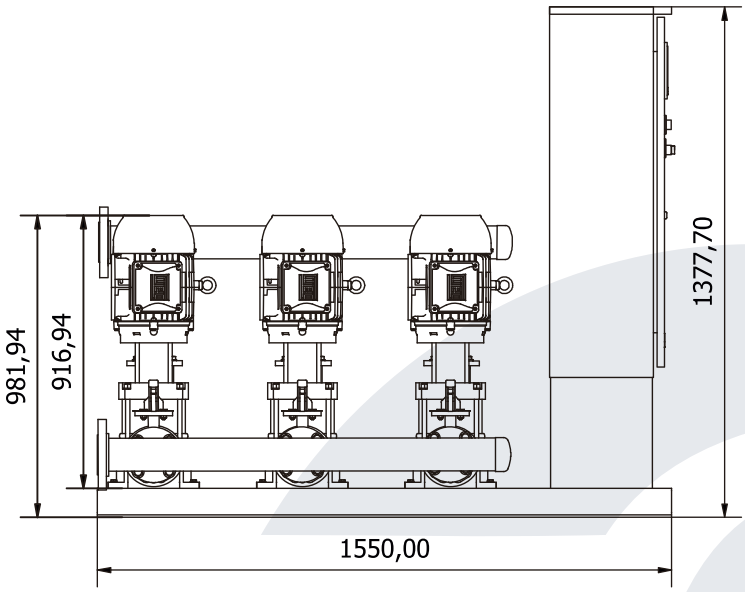

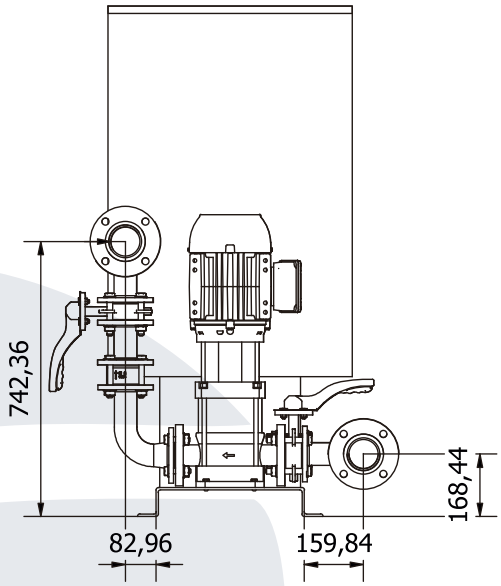

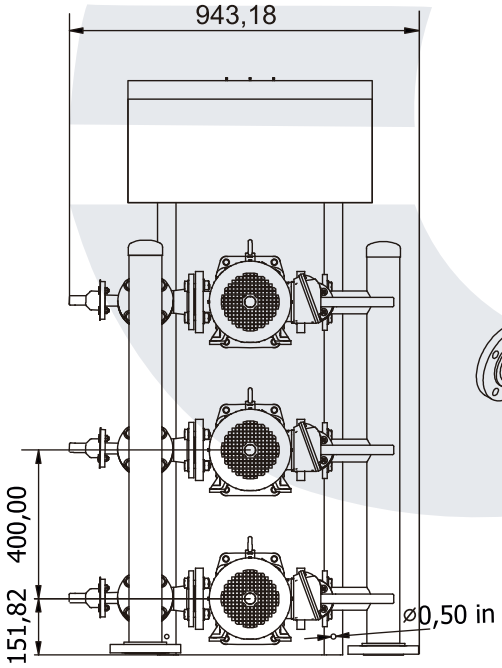

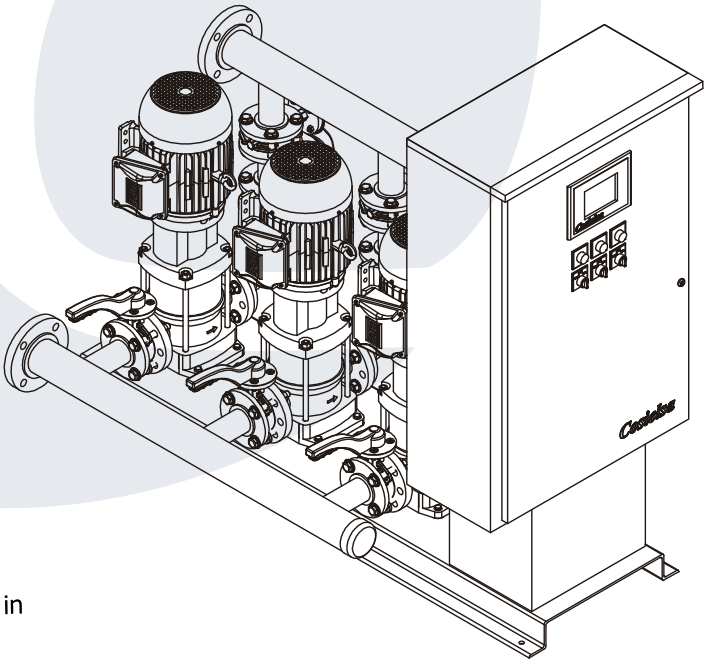

Cosielsa

Paquete Hidroneumático Triplex

DPV10-9
230-V

Datos de trabajo Generales

Gasto Máximo	165 G.P.M.
Carga	155 P.S.I.

Datos del Equipo

Número de Bombas	3
Velocidad	Variable
Cabezal de Succión	4”
Cabezal de Descarga	3” ASTM A53

Datos Motor

Potencia	7.5 HP
Velocidad	3500 RPM
Voltaje	230V/60Hz
Tipo	TEFC

Datos del Tablero de Control

Marca	Cosielsa
Modelo	TCL-PCVV-3B-3VV-207
Gabinete	NEMA 2

Datos del Control

Tipo	Programable
Display opcional	Display touch

Datos de la Bomba

Marca	DP Pumps
Modelo	DP10/9
Tipo	Vertical Multipasos
Material	Acero Inoxidable 304

Curvas

Flujo USGPM

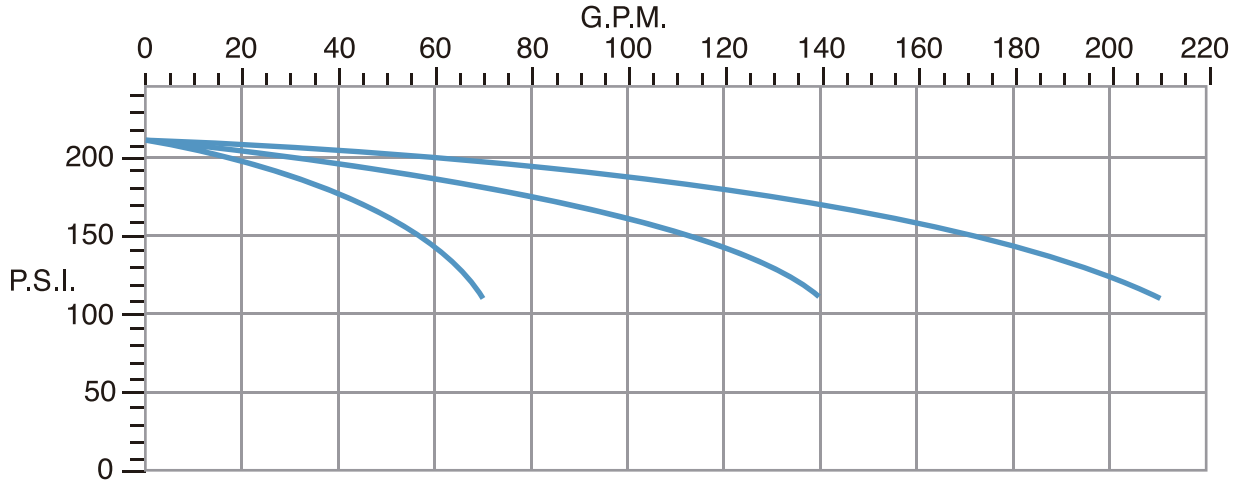

dp pumps

Dimensiones

DPV10-9
230-V

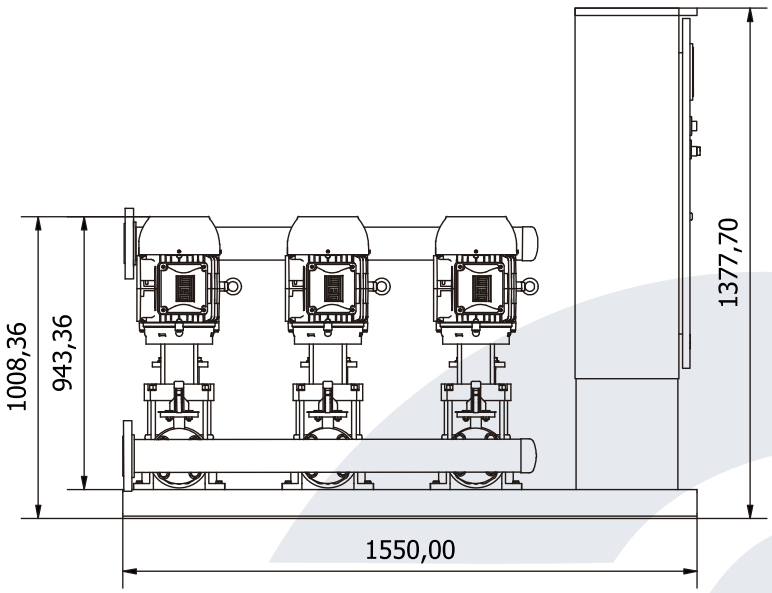

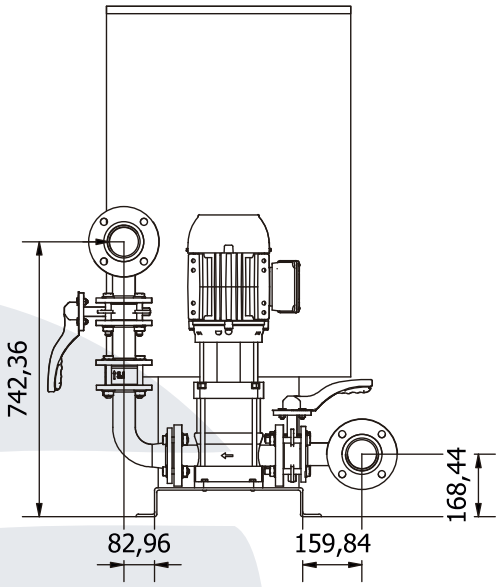

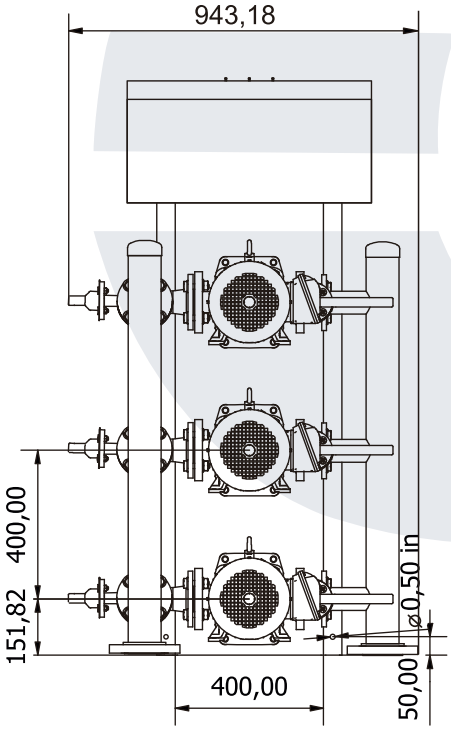

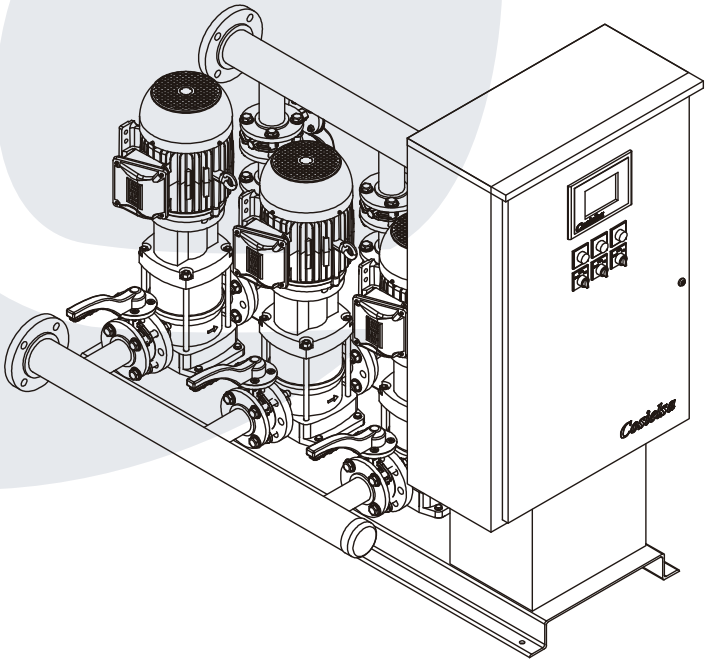

Cosielsa

Paquete Hidroneumático Triplex

DPV10-10
230-V

Datos de trabajo Generales

Gasto Máximo	165 G.P.M.
Carga	172 P.S.I.

Datos del Equipo

Número de Bombas	3
Velocidad	Variable
Cabezal de Succión	4” ASTM A53
Cabezal de Descarga	3”

Datos Motor

Potencia	7.5 HP
Velocidad	3500 RPM
Voltaje	230V/60Hz
Tipo	TEFC

Datos del Tablero de Control

Marca	Cosielsa
Modelo	TCL-PCVV-3B-3VV-207
Gabinete	NEMA 2

Datos del Control

Tipo	Programable
Display opcional	Display touch

Datos de la Bomba

Marca	DP Pumps
Modelo	DP10/10
Tipo	Vertical Multipasos
Material	Acero Inoxidable 304

Curvas
Flujo USGPM

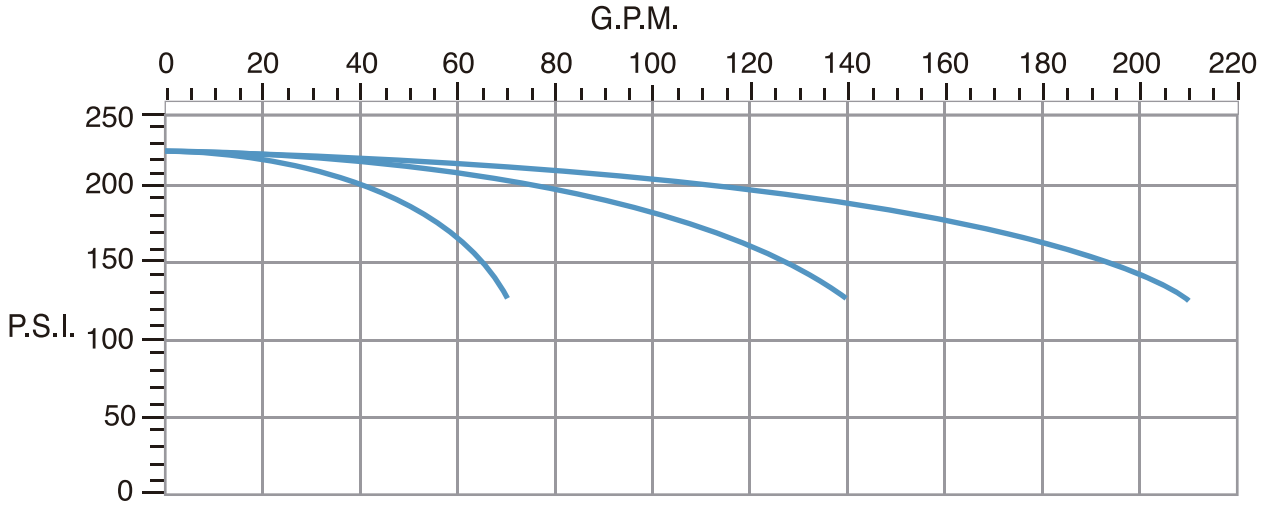

dp pumps

Dimensiones

DPV10-10
230-V

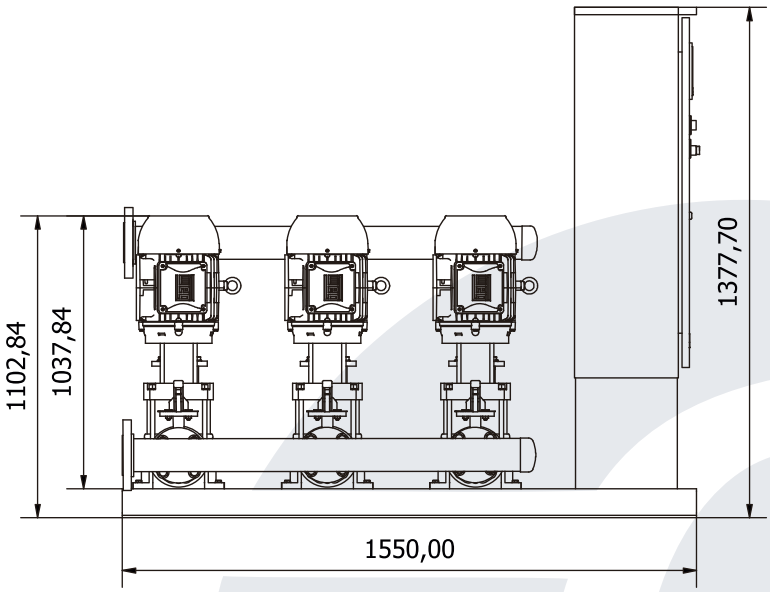

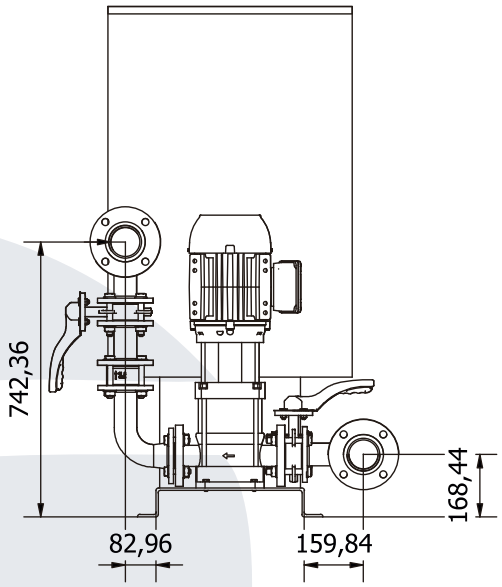

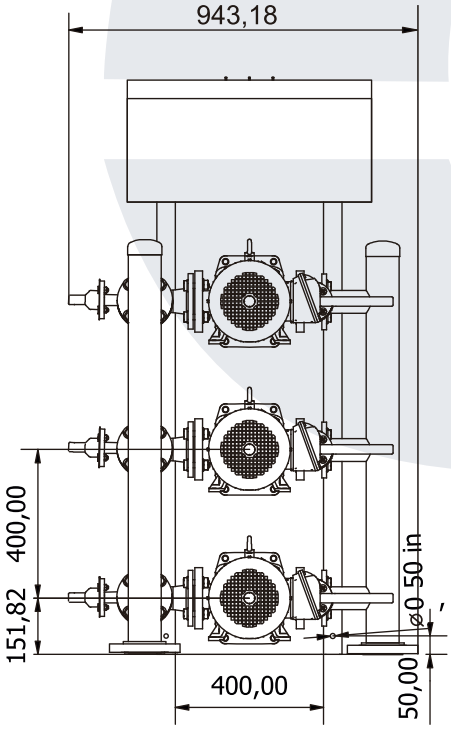

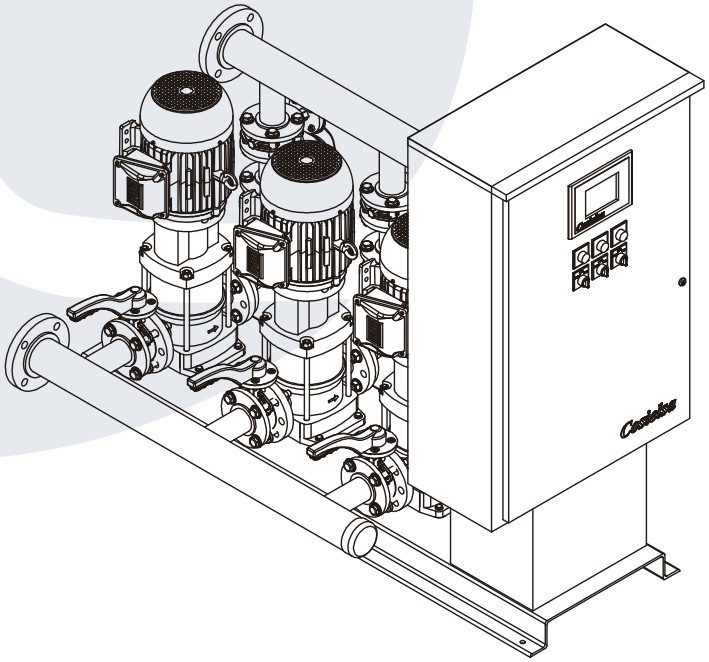

Cosielsa

Paquete Hidroneumático Triplex

DPV10-11
230-V

Datos de trabajo Generales

Gasto Máximo	165 G.P.M.
Carga	190 P.S.I.

Datos del Equipo

Número de Bombas	3
Velocidad	Variable
Cabezal de Succión	4”
Cabezal de Descarga	3” ASTM A53

Datos Motor

Potencia	10 HP
Velocidad	3500 RPM
Voltaje	230V/60Hz
Tipo	TEFC

Datos del Tablero de Control

Marca	Cosielsa
Modelo	TCL-PCVV-3B-3VV-210
Gabinete	NEMA 2

Datos del Control

Tipo	Programable
Display opcional	Display touch

Datos de la Bomba

Marca	DP Pumps
Modelo	DP10/11
Tipo	Vertical Multipasos
Material	Acero Inoxidable 304

Curvas

Flujo USGPM

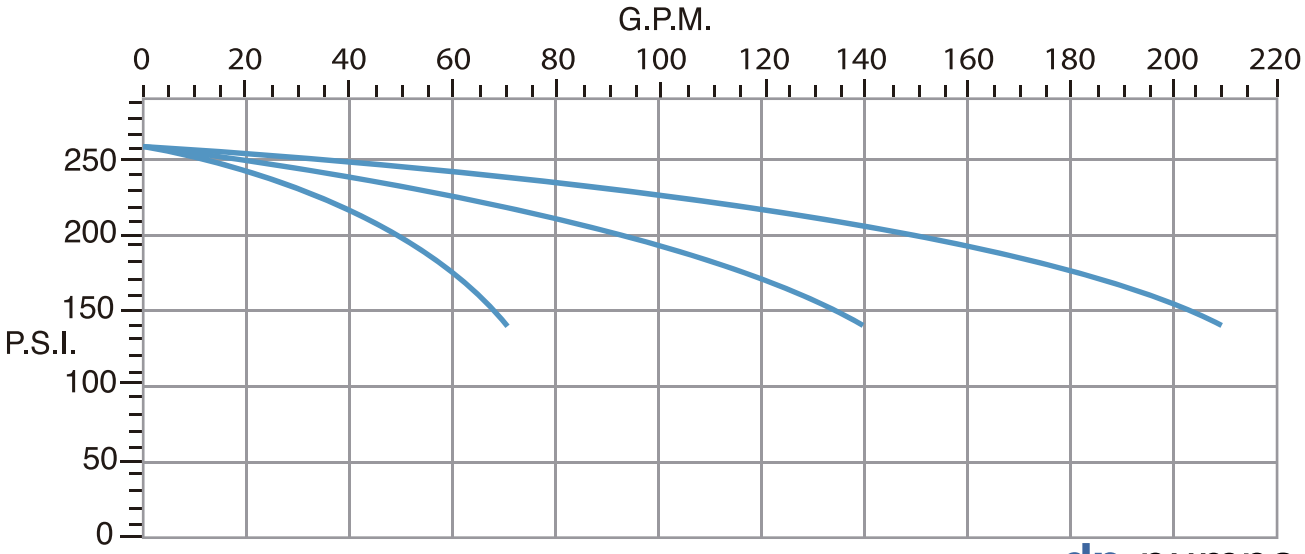

dp pumps

Dimensiones

DPV10-11
230-V

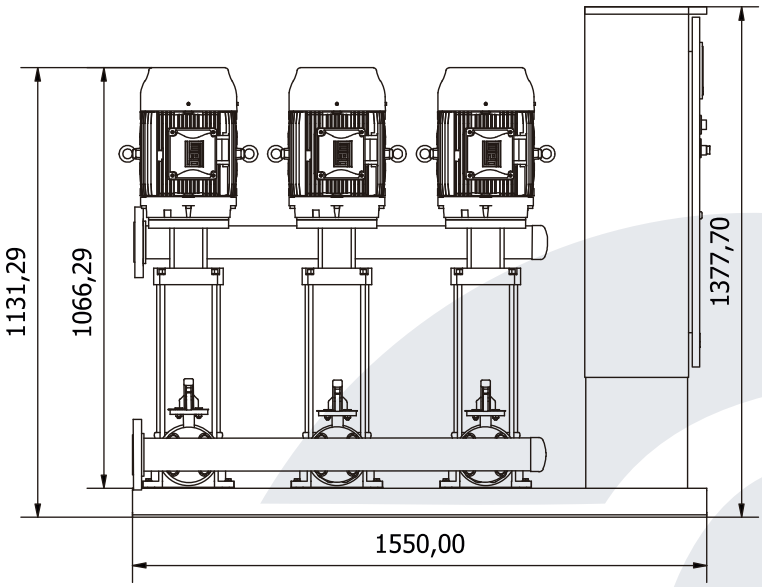

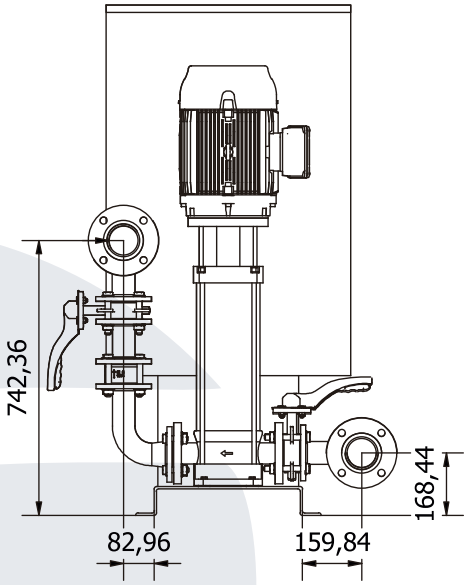

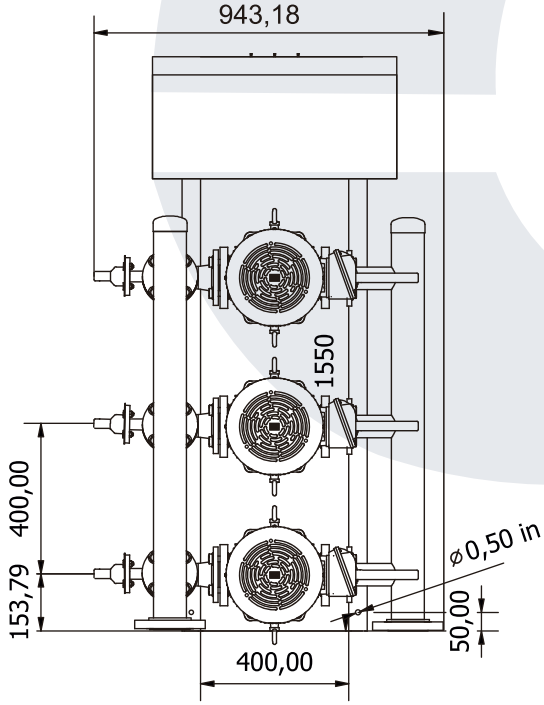

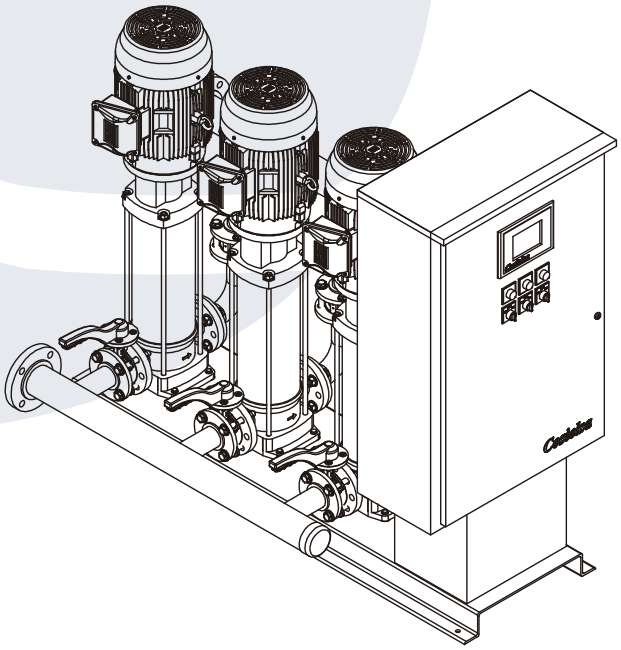

Cosielsa

Paquete Hidroneumático Triplex

DPV10-13
230-V

Datos de trabajo Generales

Gasto Máximo	165 G.P.M.
Carga	225 P.S.I.

Datos del Equipo

Número de Bombas	3
Velocidad	Variable
Cabezal de Succión	4”
Cabezal de Descarga	3” ASTM A53

Datos Motor

Potencia	10 HP
Velocidad	3500 RPM
Voltaje	230V/60Hz
Tipo	TEFC

Datos del Tablero de Control

Marca	Cosielsa
Modelo	TCL-PCVV-3B-3VV-210
Gabinete	NEMA 2

Datos del Control

Tipo	Programable
Display opcional	Display touch

Datos de la Bomba

Marca	DP Pumps
Modelo	DP10/13
Tipo	Vertical Multipasos
Material	Acero Inoxidable 304

Curvas

Flujo USGPM

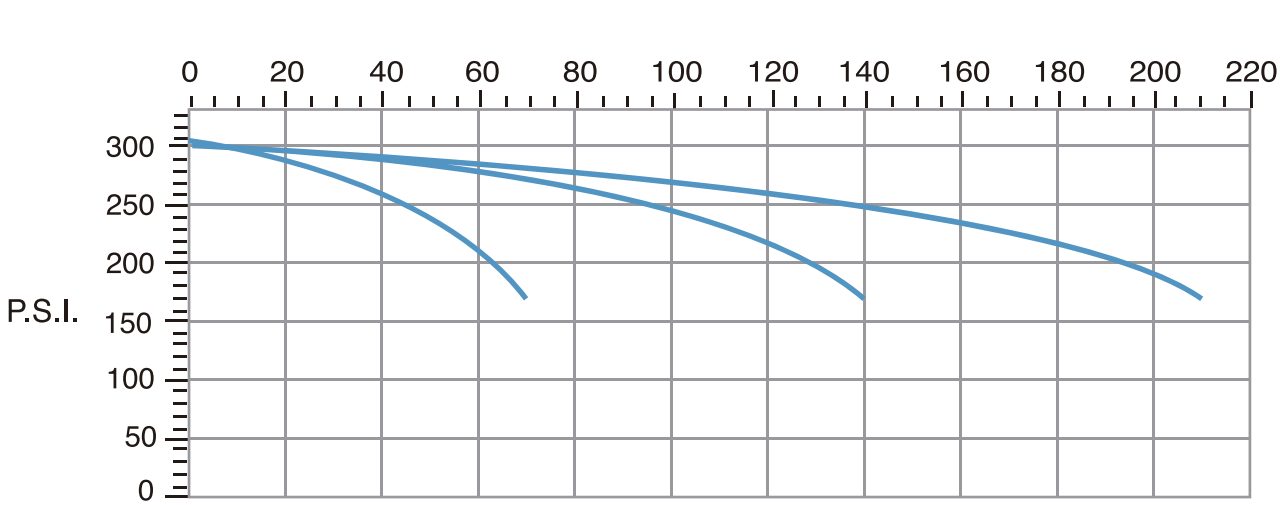

dp pumps

Dimensiones

DPV10-13
230-V

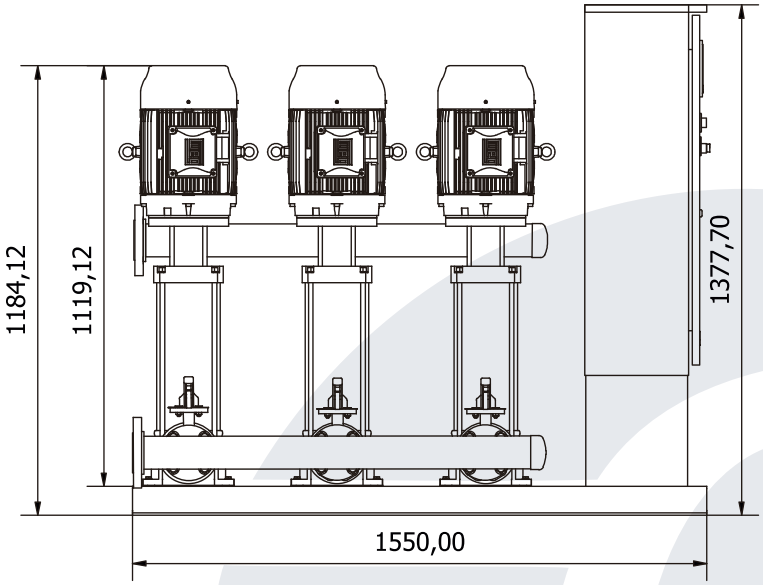

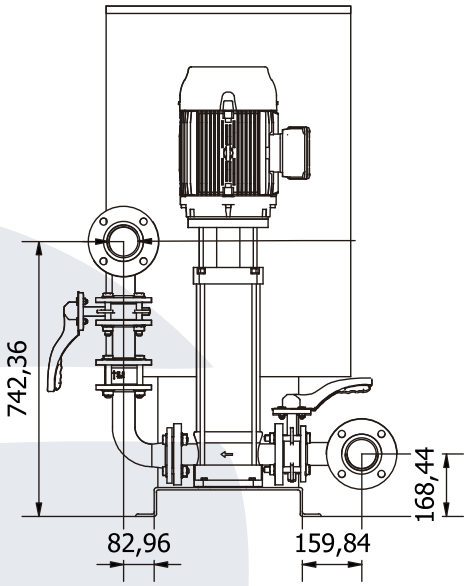

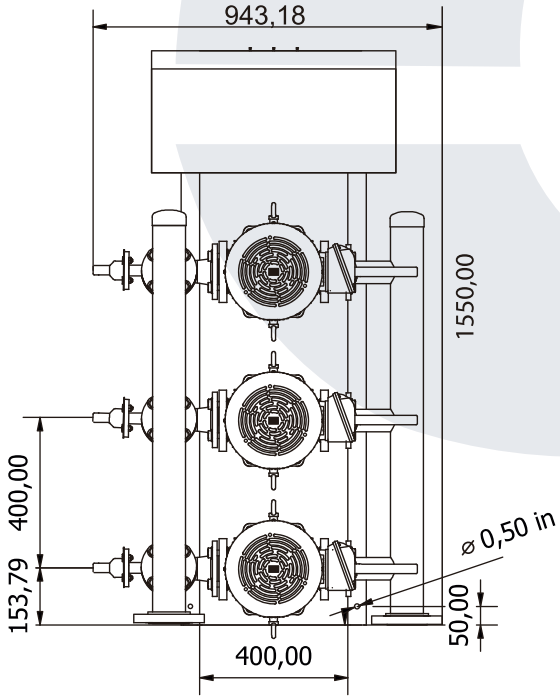

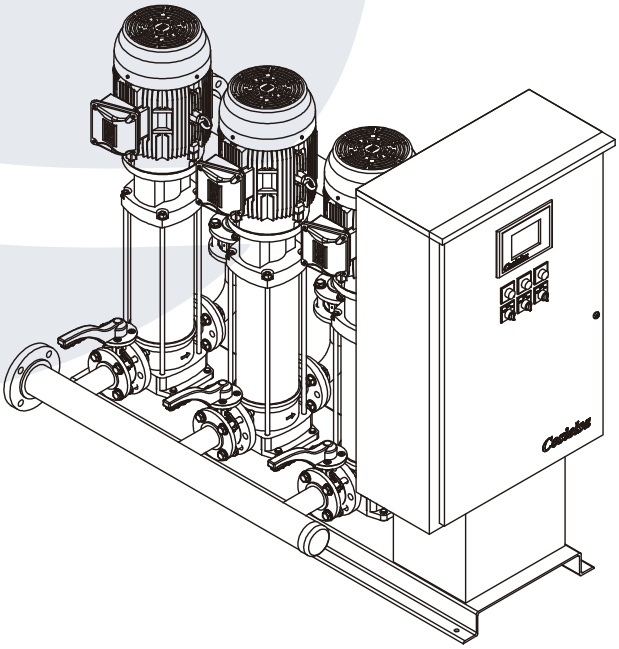

Cosielsa

Paquete Hidroneumático Triplex

DPV10-15
230-V

Datos de trabajo Generales

Gasto Máximo	165 G.P.M.
Carga	259 P.S.I.

Datos del Equipo

Número de Bombas	3
Velocidad	Variable
Cabezal de Succión	4”
Cabezal de Descarga	3” ASTM A53

Datos Motor

Potencia	15 HP
Velocidad	3500 RPM
Voltaje	230V/60Hz
Tipo	TEFC

Datos del Tablero de Control

Marca	Cosielsa
Modelo	TCL-PCVV-3B-3VV-215
Gabinete	NEMA 2

Datos del Control

Tipo	Programable
Display opcional	Display touch

Datos de la Bomba

Marca	DP Pumps
Modelo	DP10/15
Tipo	Vertical Multipasos
Material	Acero Inoxidable 304

Curvas

Flujo USGPM

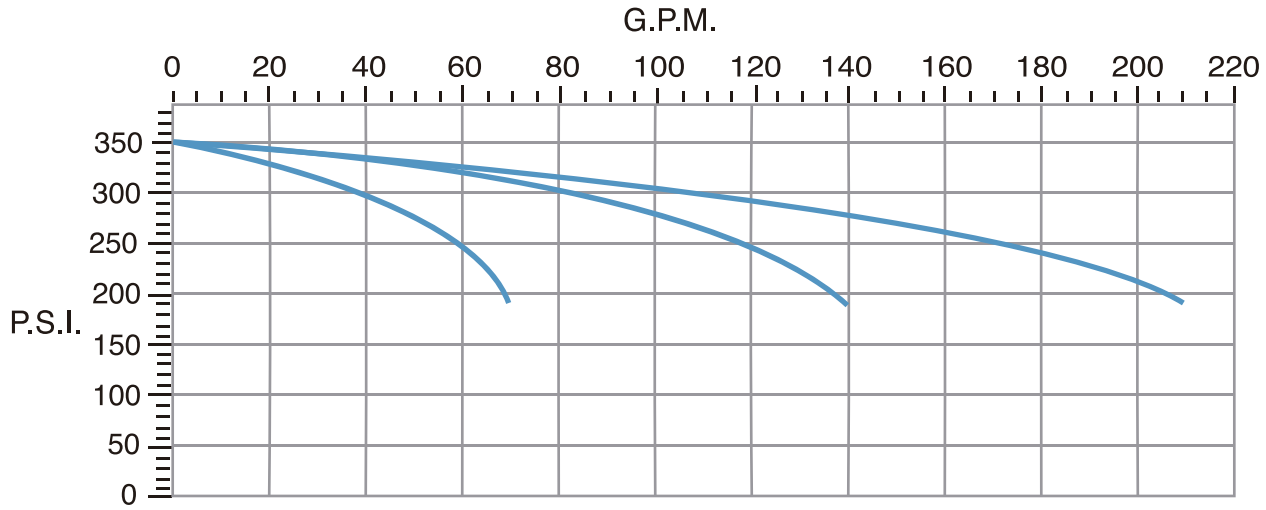

dp pumps

Dimensiones

DPV10-15
230-V

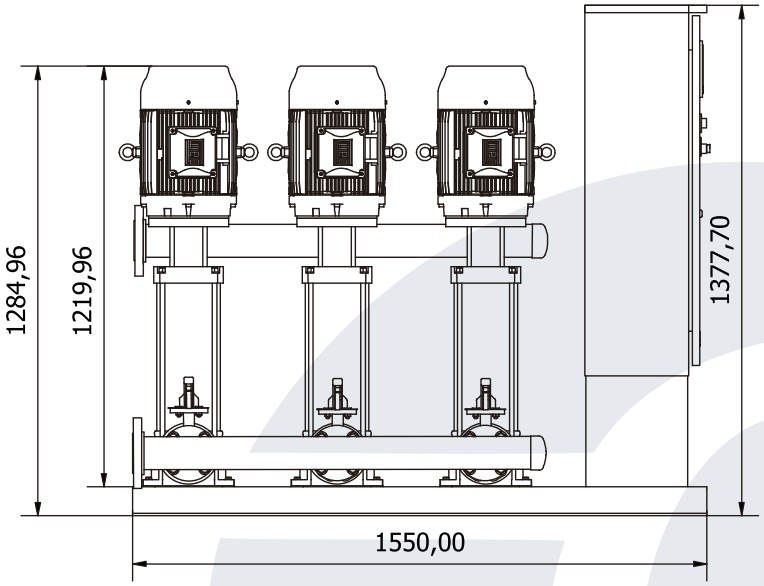

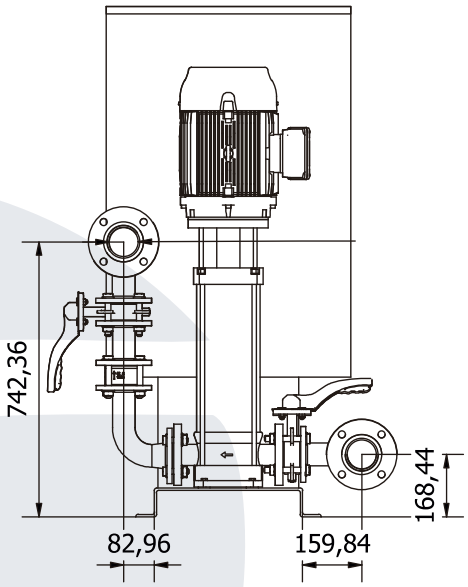

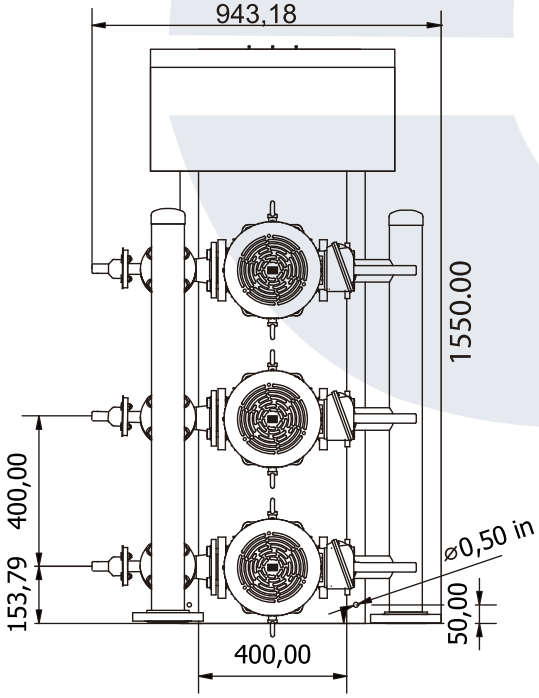

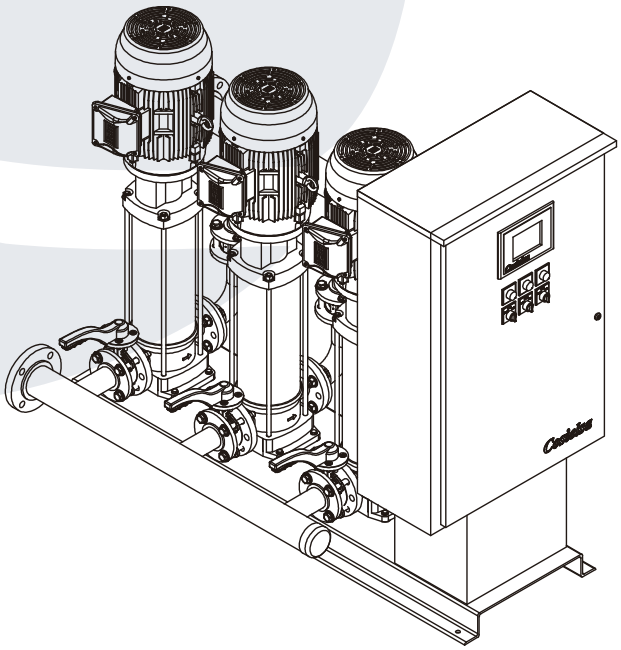

Cosielsa

Paquete Hidroneumático Triplex

DPV10-4
460-V

Datos de trabajo Generales

Gasto Máximo	165 G.P.M.
Carga	67 P.S.I.

Datos del Equipo

Número de Bombas	3
Velocidad	Variable
Cabezal de Succión	4”
Cabezal de Descarga	3” ASTM A53

Datos Motor

Potencia	3 HP
Velocidad	3500 RPM
Voltaje	460V/60Hz
Tipo	TEFC

Datos del Tablero de Control

Marca	Cosielsa
Modelo	TCL-PCVV-3B-3VV-403
Gabinete	NEMA 2

Datos del Control

Tipo	Programable
Display opcional	Display touch

Datos de la Bomba

Marca	DP Pumps
Modelo	DP10/4
Tipo	Vertical Multipasos
Material	Acero Inoxidable 304

Curvas
Flujo USGPM

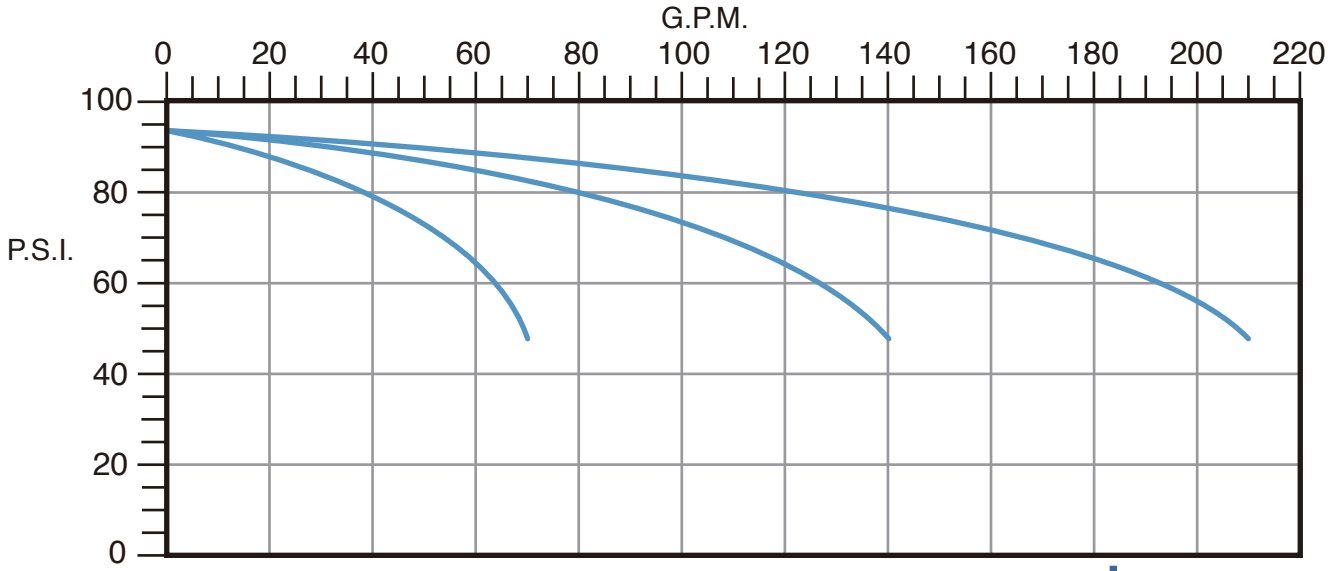

dp pumps

Dimensiones

DPV10-4
460-V

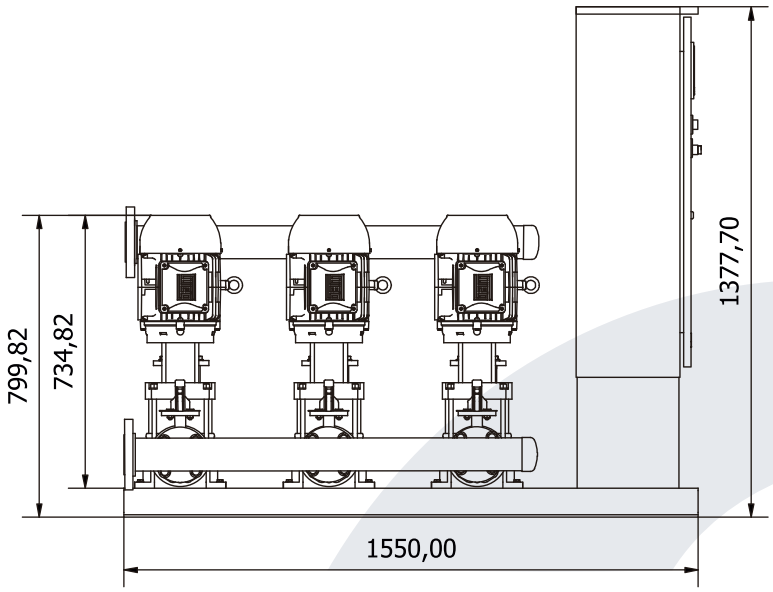

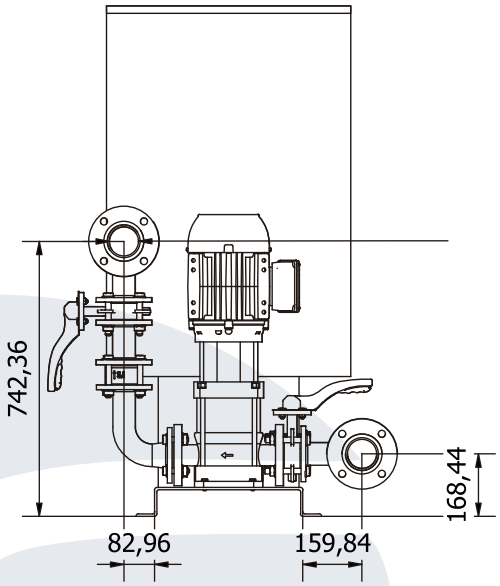

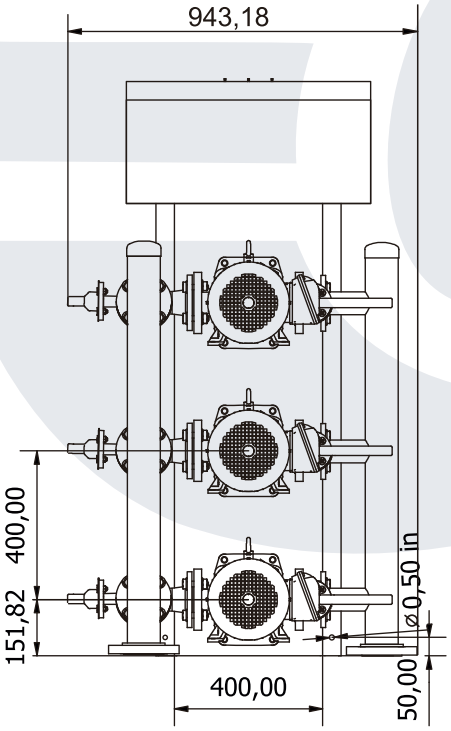

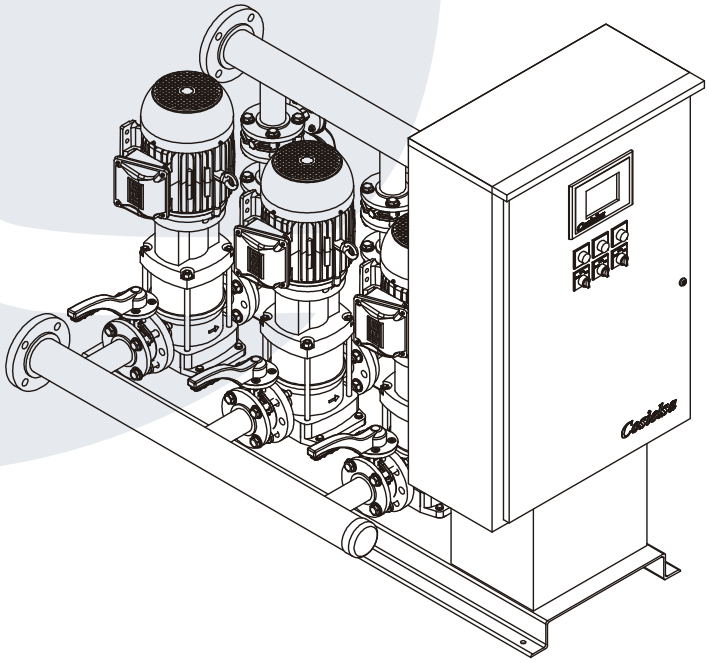

Cosielsa

Paquete Hidroneumático Triplex

DPV10-5
460-V

Datos de trabajo Generales

Gasto Máximo	165 G.P.M.
Carga	84 P.S.I.

Datos del Equipo

Número de Bombas	3
Velocidad	Variable
Cabezal de Succión	4” ASTM A53
Cabezal de Descarga	3”

Datos Motor

Potencia	5 HP
Velocidad	3500 RPM
Voltaje	460V/60Hz
Tipo	TEFC

Datos del Tablero de Control

Marca	Cosielsa
Modelo	TCL-PCVV-3B-3VV-405
Gabinete	NEMA 2

Datos del Control

Tipo	Programable
Display opcional	Display touch

Datos de la Bomba

Marca	DP Pumps
Modelo	DP10/5
Tipo	Vertical Multipasos
Material	Acero Inoxidable 304

Curvas
Flujo USGPM

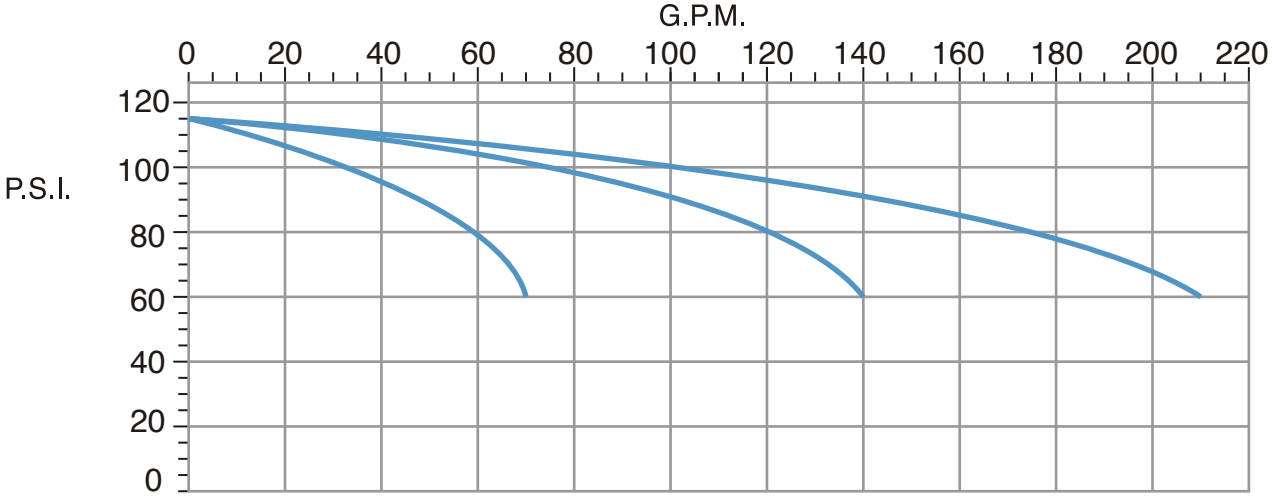

dp pumps

Dimensiones

DPV10-5
460-V

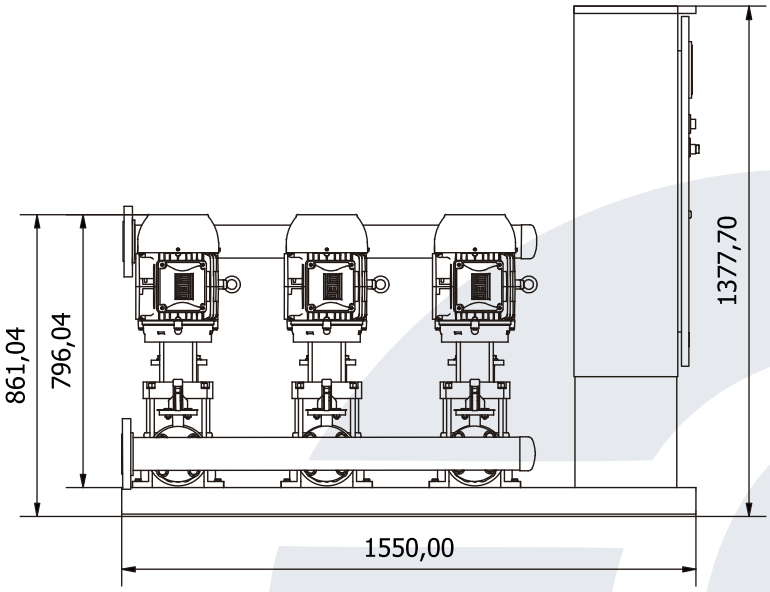

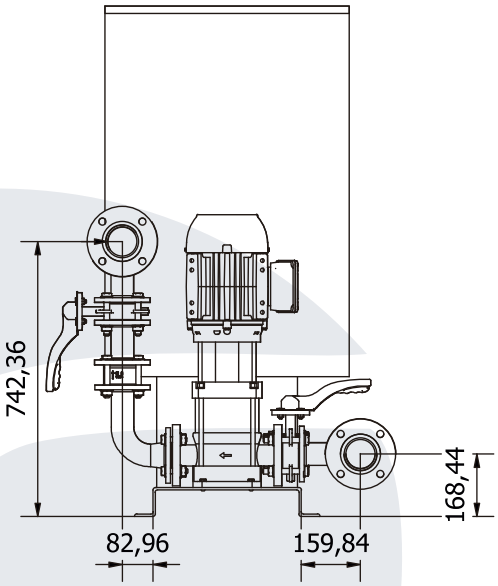

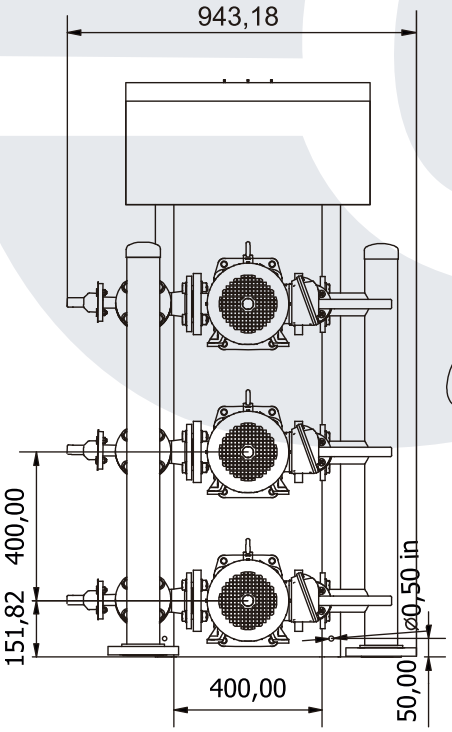

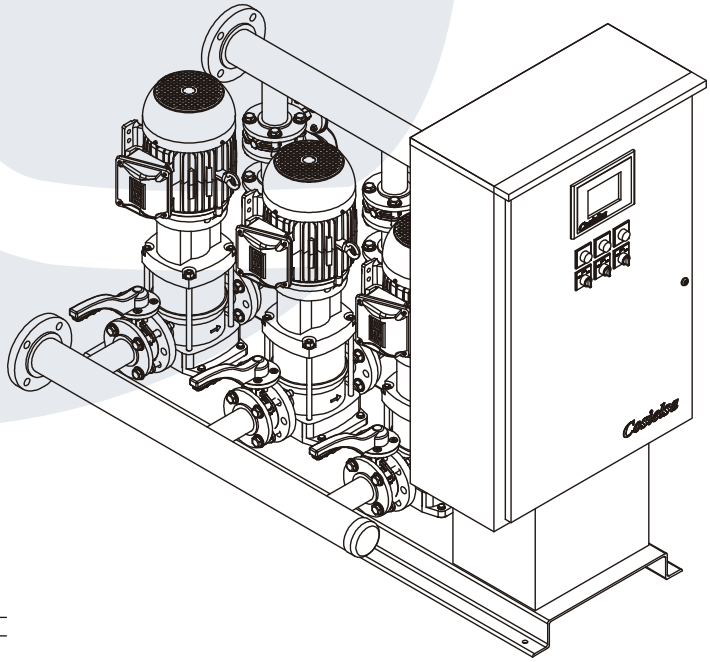

Cosielsa

Paquete Hidroneumático Triplex

DPV10-6
460-V

Datos de trabajo Generales

Gasto Máximo	165 G.P.M.
Carga	101 P.S.I.

Datos del Equipo

Número de Bombas	3
Velocidad	Variable
Cabezal de Succión	4” ASTM A53
Cabezal de Descarga	3”

Datos Motor

Potencia	5 HP
Velocidad	3500 RPM
Voltaje	460V/60Hz
Tipo	TEFC

Datos del Tablero de Control

Marca	Cosielsa
Modelo	TCL-PCVV-3B-3VV-405
Gabinete	NEMA 2

Datos del Control

Tipo	Programable
Display opcional	Display touch

Datos de la Bomba

Marca	DP Pumps
Modelo	DP10/6
Tipo	Vertical Multipasos
Material	Acero Inoxidable 304

Curvas

Flujo USGPM

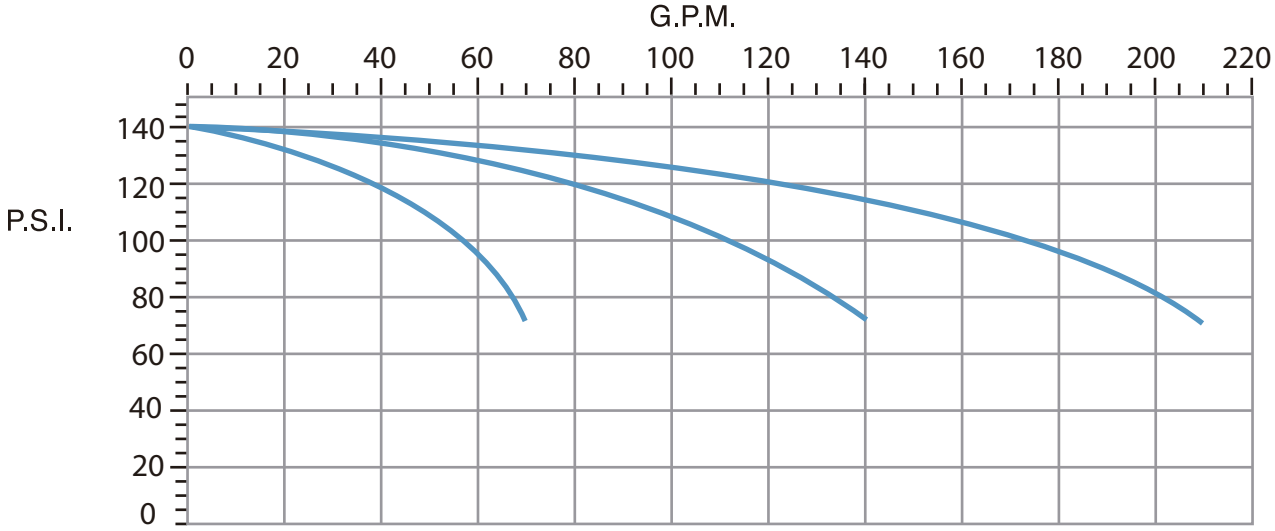

dp pumps

Dimensiones

DPV10-6
460-V

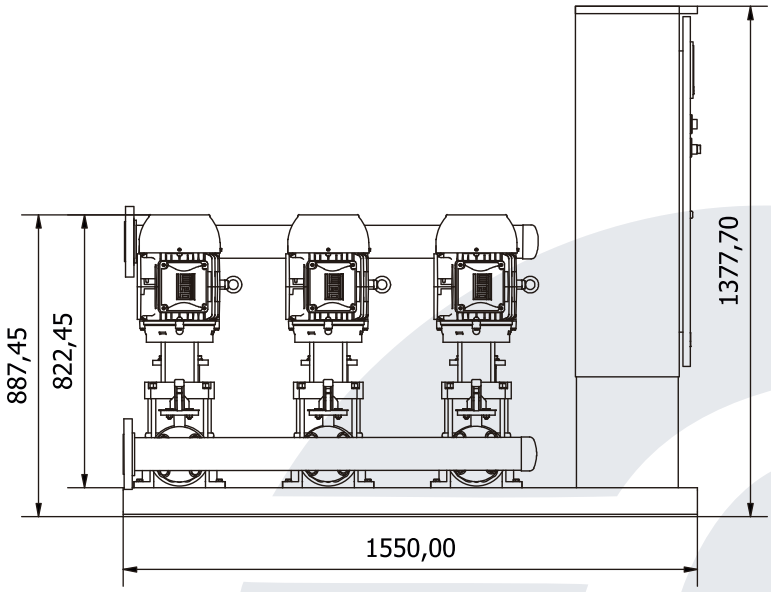

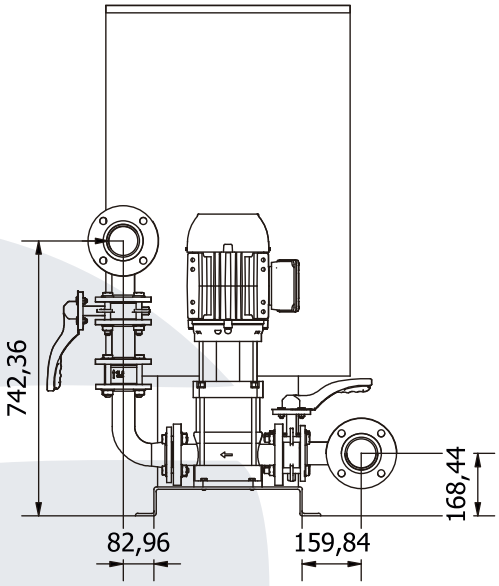

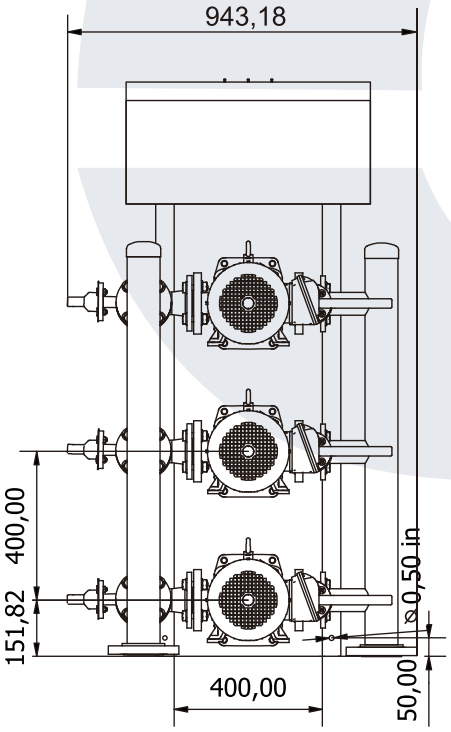

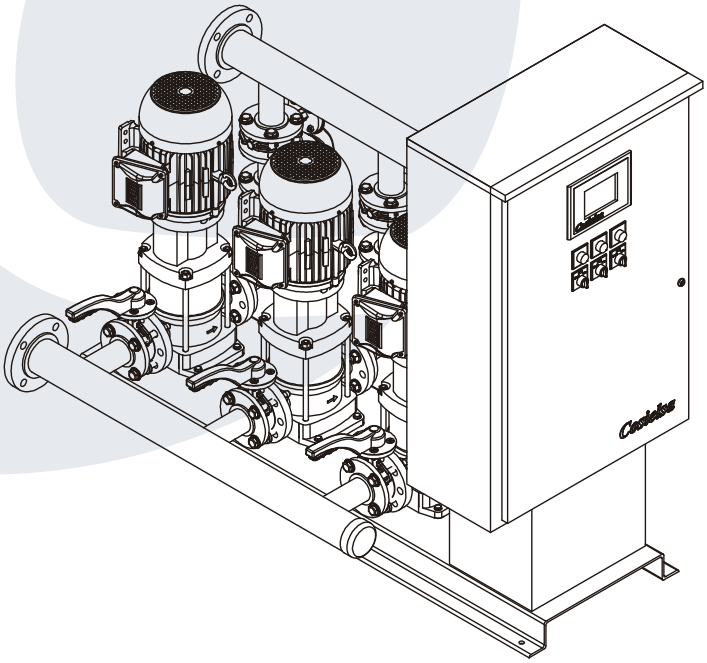

Cosielsa

Paquete Hidroneumático Triplex

DPV10-7
460-V

Datos de trabajo Generales

Gasto Máximo	165 G.P.M.
Carga	120 P.S.I.

Datos del Equipo

Número de Bombas	3
Velocidad	Variable
Cabezal de Succión	4” ASTM A53
Cabezal de Descarga	3”

Datos Motor

Potencia	7.5 HP
Velocidad	3500 RPM
Voltaje	460V/60Hz
Tipo	TEFC

Datos del Tablero de Control

Marca	Cosielsa
Modelo	TCL-PCVV-3B-3VV-407
Gabinete	NEMA 2

Datos del Control

Tipo	Programable
Display opcional	Display touch

Datos de la Bomba

Marca	DP Pumps
Modelo	DP10/7
Tipo	Vertical Multipasos
Material	Acero Inoxidable 304

Curvas
Flujo USGPM

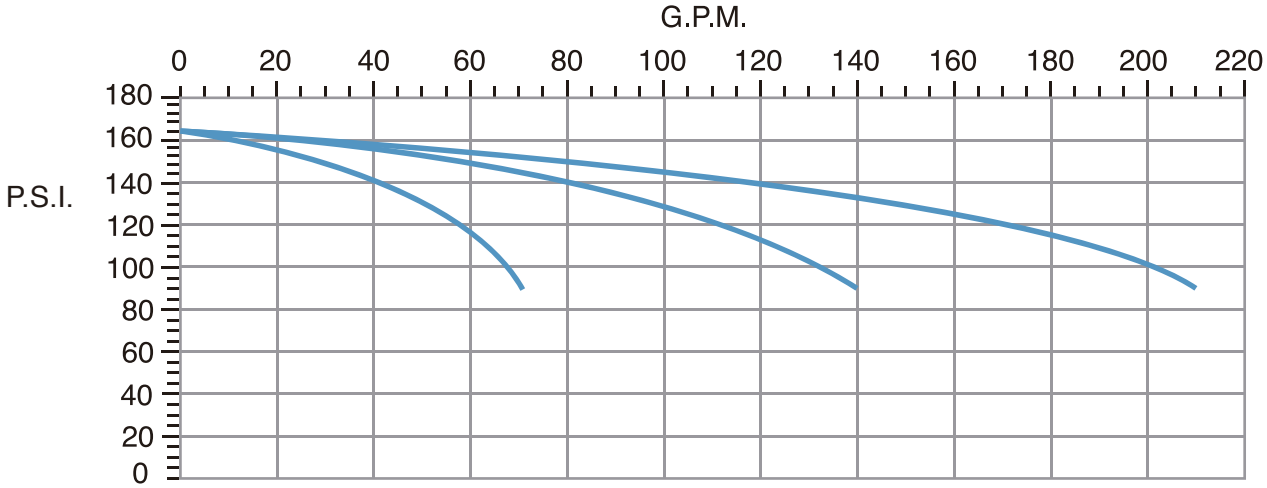

dp pumps

Dimensiones

DPV10-7
460-V

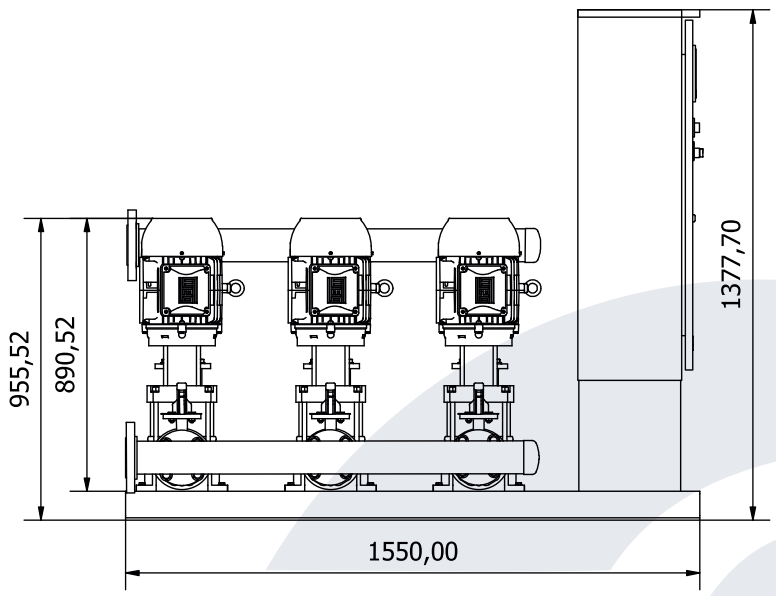

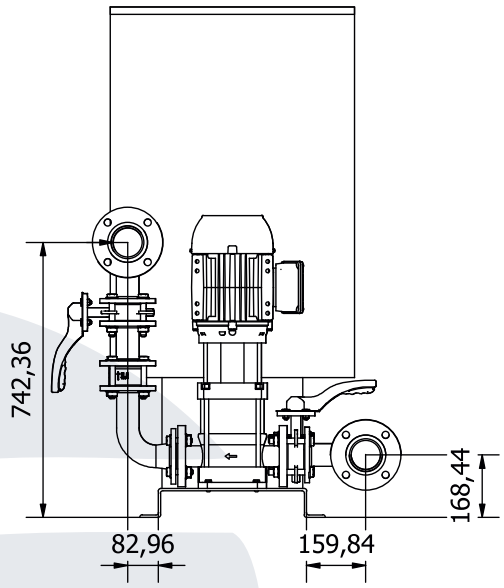

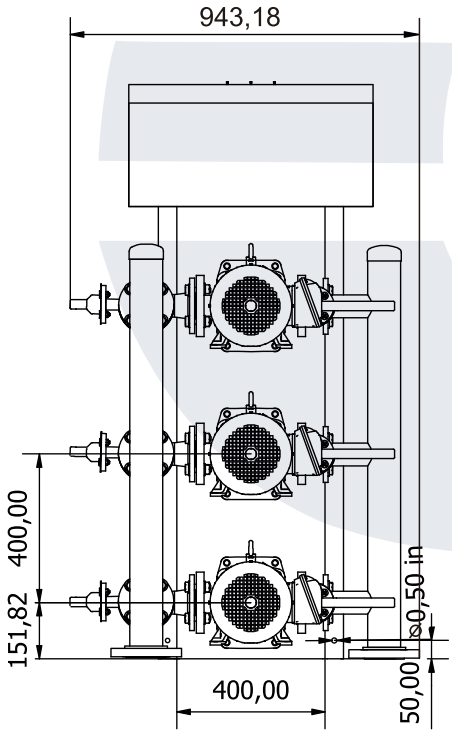

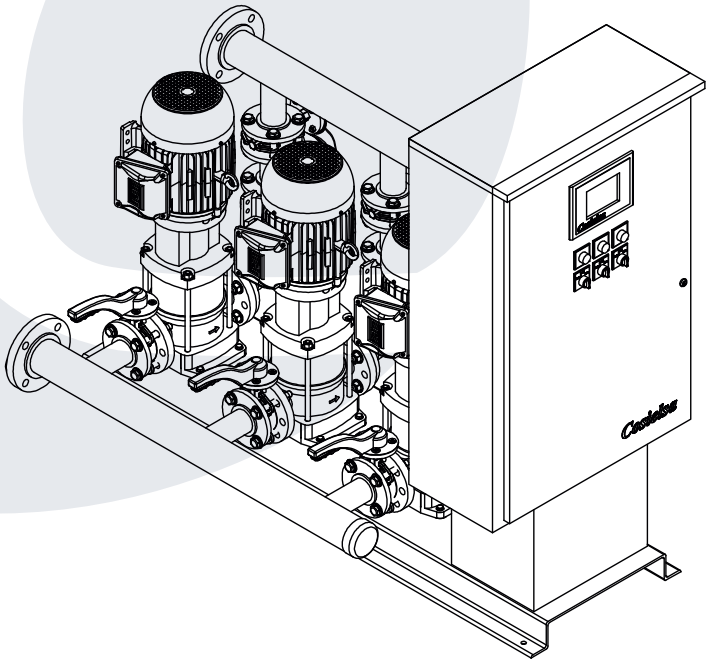

Cosielsa

Paquete Hidroneumático Triplex
DPV10-8
460-V

Datos de trabajo Generales

Gasto Máximo	165 G.P.M.
Carga	137 P.S.I.

Datos del Equipo

Número de Bombas	3
Velocidad	Variable
Cabezal de Succión	4” ASTM A53
Cabezal de Descarga	3”

Datos Motor

Potencia	7.5 HP
Velocidad	3500 RPM
Voltaje	460V/60Hz
Tipo	TEFC

Datos del Tablero de Control

Marca	Cosielsa
Modelo	TCL-PCVV-3B-3VV-407
Gabinete	NEMA 2

Datos del Control

Tipo	Programable
Display opcional	Display touch

Datos de la Bomba

Marca	DP Pumps
Modelo	DP10/8
Tipo	Vertical Multipasos
Material	Acero Inoxidable 304

Curvas
Flujo USGPM

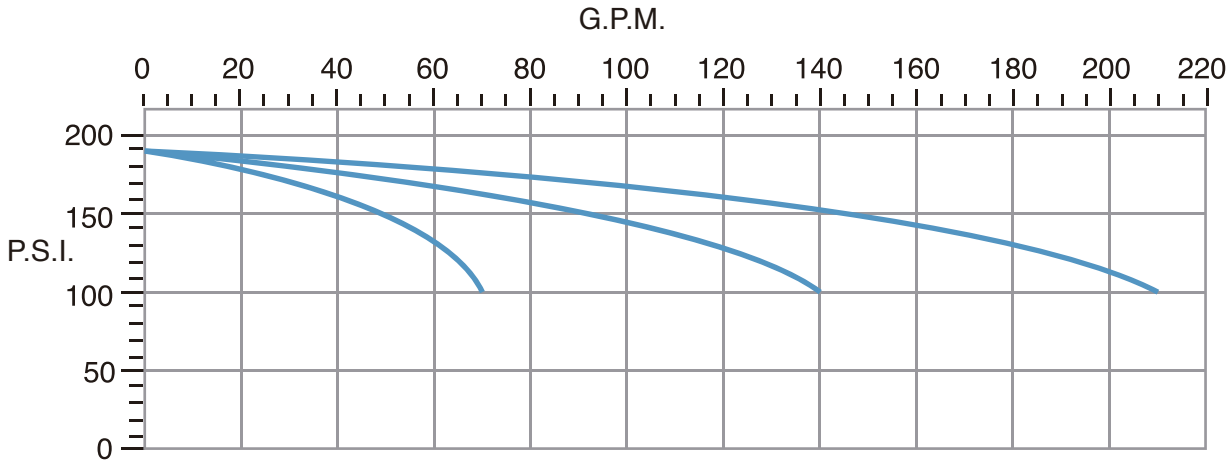

dp pumps

Dimensiones

DPV10-8
460-V

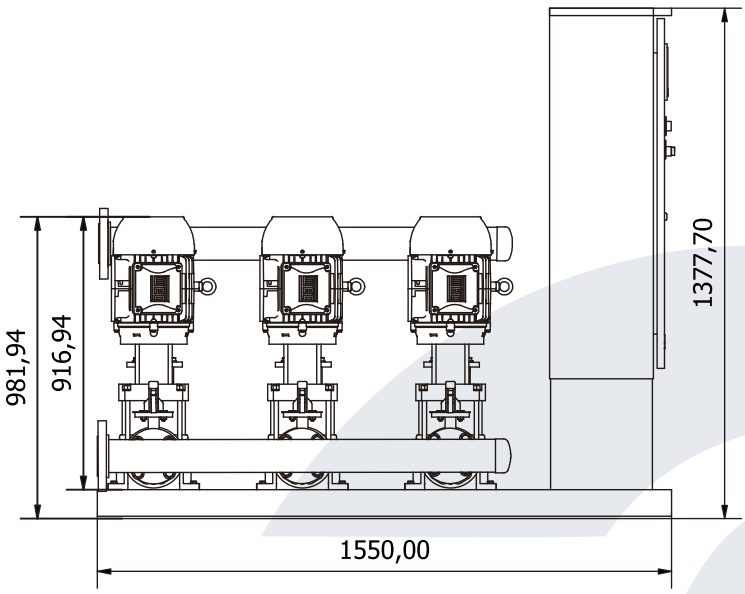

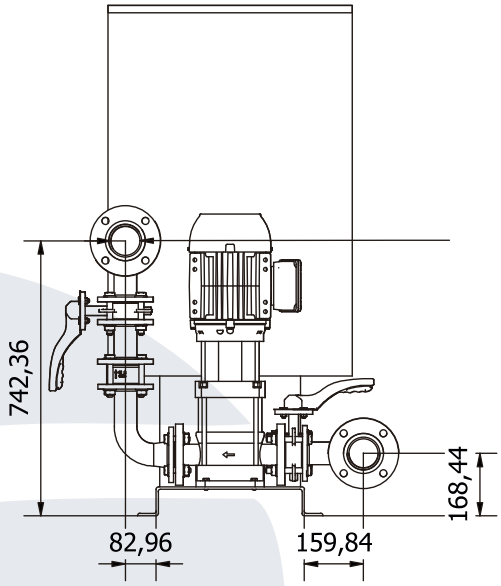

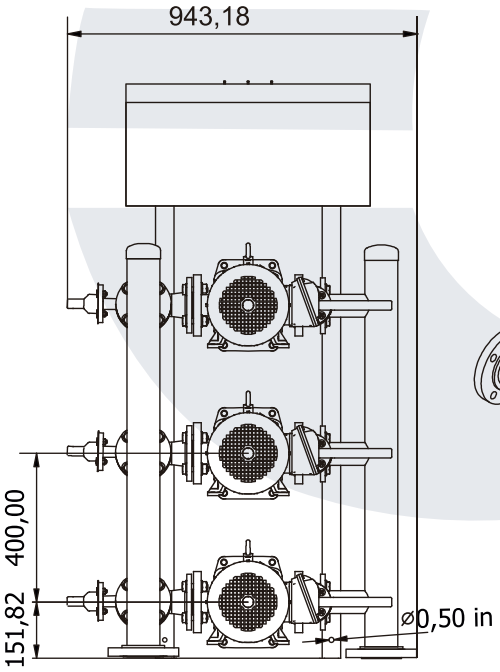

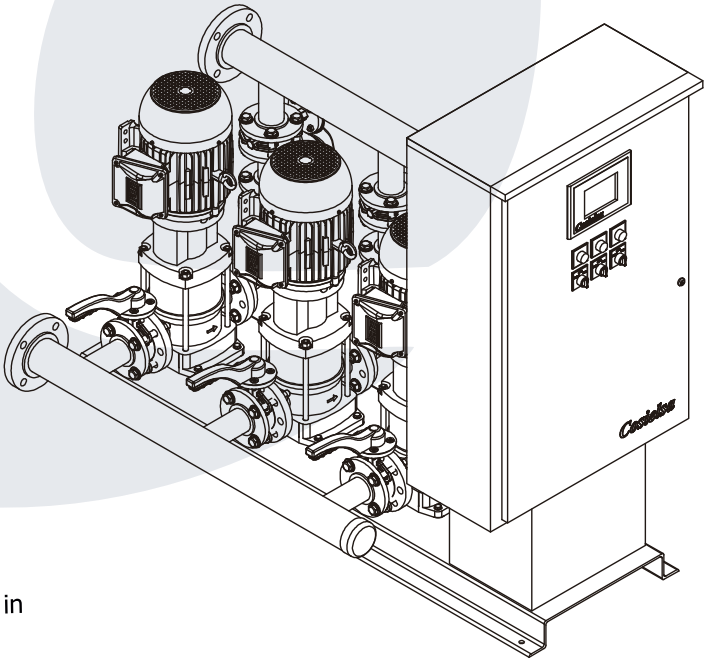

Cosielsa

Paquete Hidroneumático Triplex

DPV10-9
460-V

Datos de trabajo Generales

Gasto Máximo	165 G.P.M.
Carga	155 P.S.I.

Datos del Equipo

Número de Bombas	3
Velocidad	Variable
Cabezal de Succión	4”
Cabezal de Descarga	3” ASTM A53

Datos Motor

Potencia	7.5 HP
Velocidad	3500 RPM
Voltaje	460V/60Hz
Tipo	TEFC

Datos del Tablero de Control

Marca	Cosielsa
Modelo	TCL-PCVV-3B-3VV-407
Gabinete	NEMA 2

Datos del Control

Tipo	Programable
Display opcional	Display touch

Datos de la Bomba

Marca	DP Pumps
Modelo	DP10/9
Tipo	Vertical Multipasos
Material	Acero Inoxidable 304

Curvas

Flujo USGPM

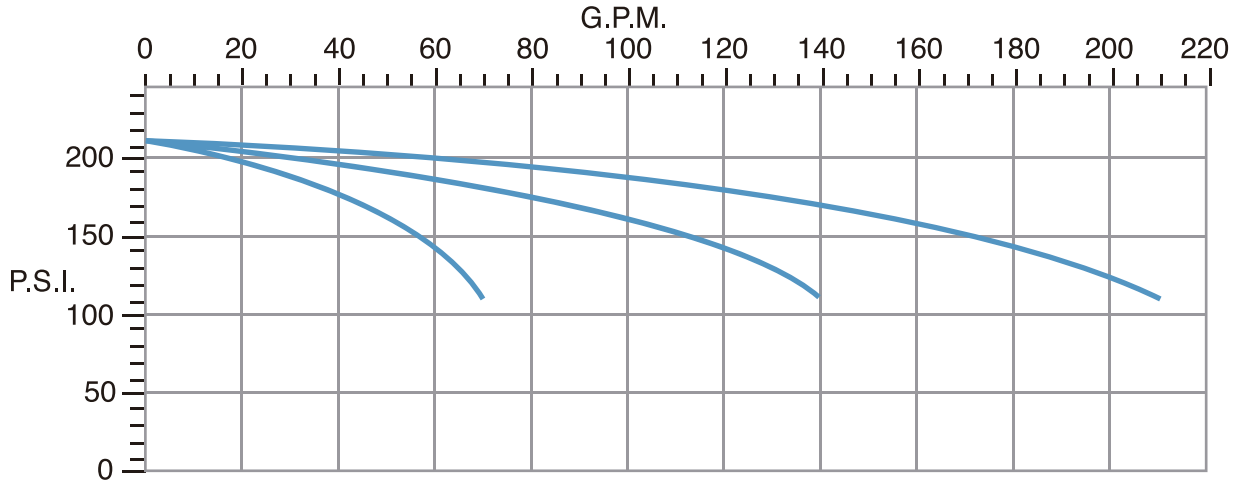

dp pumps

Dimensiones

DPV10-9
460-V

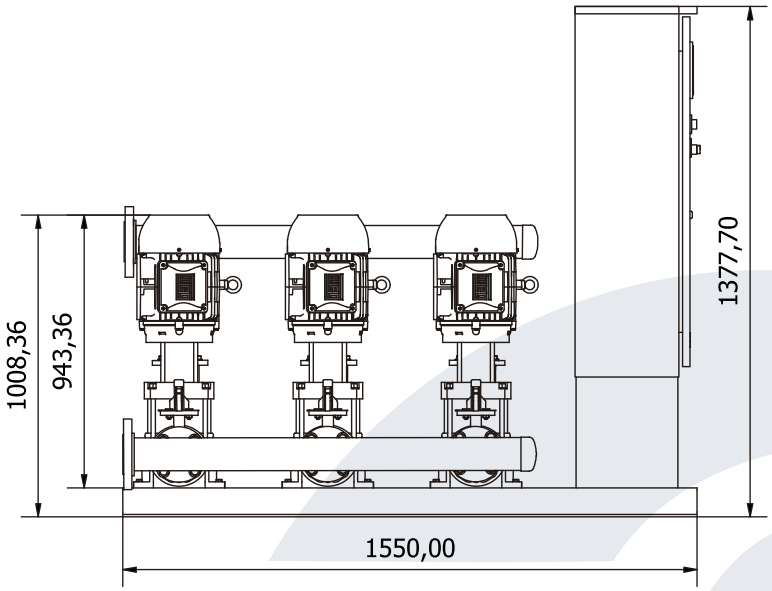

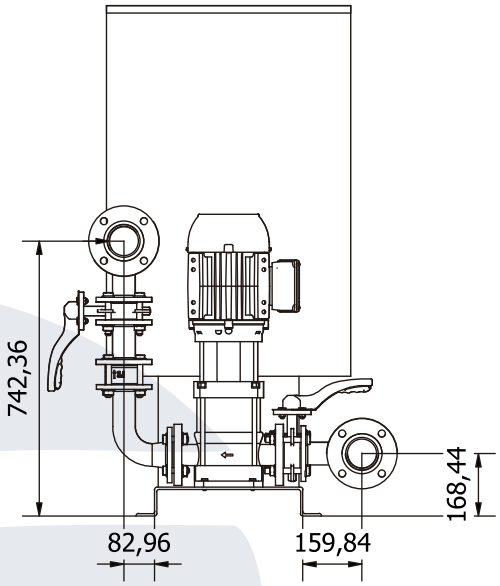

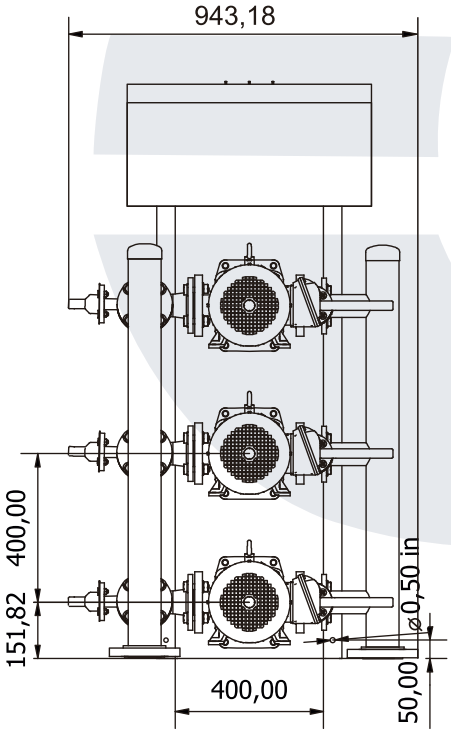

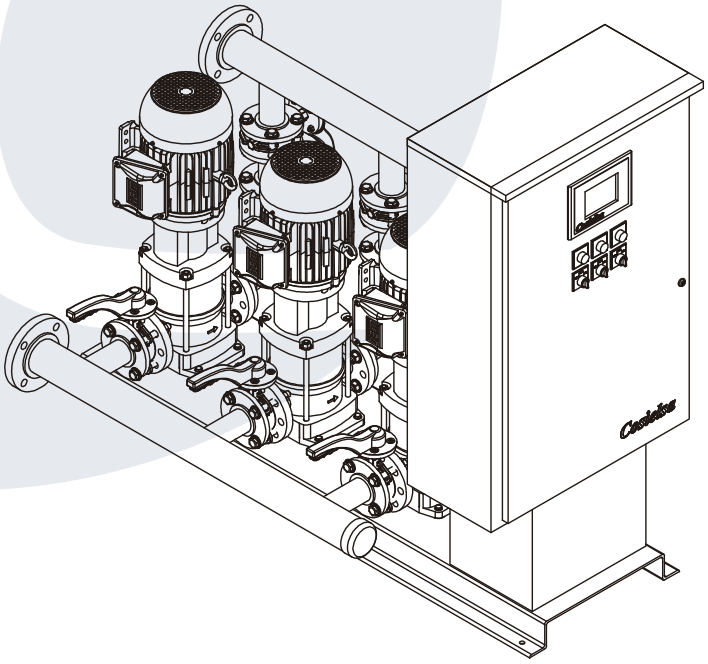

Cosielsa

Paquete Hidroneumático Triplex

DPV10-10
460-V

Datos de trabajo Generales

Gasto Máximo	165 G.P.M.
Carga	172 P.S.I.

Datos del Equipo

Número de Bombas	3
Velocidad	Variable
Cabezal de Succión	4” ASTM A53
Cabezal de Descarga	3”

Datos Motor

Potencia	7.5 HP
Velocidad	3500 RPM
Voltaje	460V/60Hz
Tipo	TEFC

Datos del Tablero de Control

Marca	Cosielsa
Modelo	TCL-PCVV-3B-3VV-407
Gabinete	NEMA 2

Datos del Control

Tipo	Programable
Display opcional	Display touch

Datos de la Bomba

Marca	DP Pumps
Modelo	DP10/10
Tipo	Vertical Multipasos
Material	Acero Inoxidable 304

Curvas
Flujo USGPM

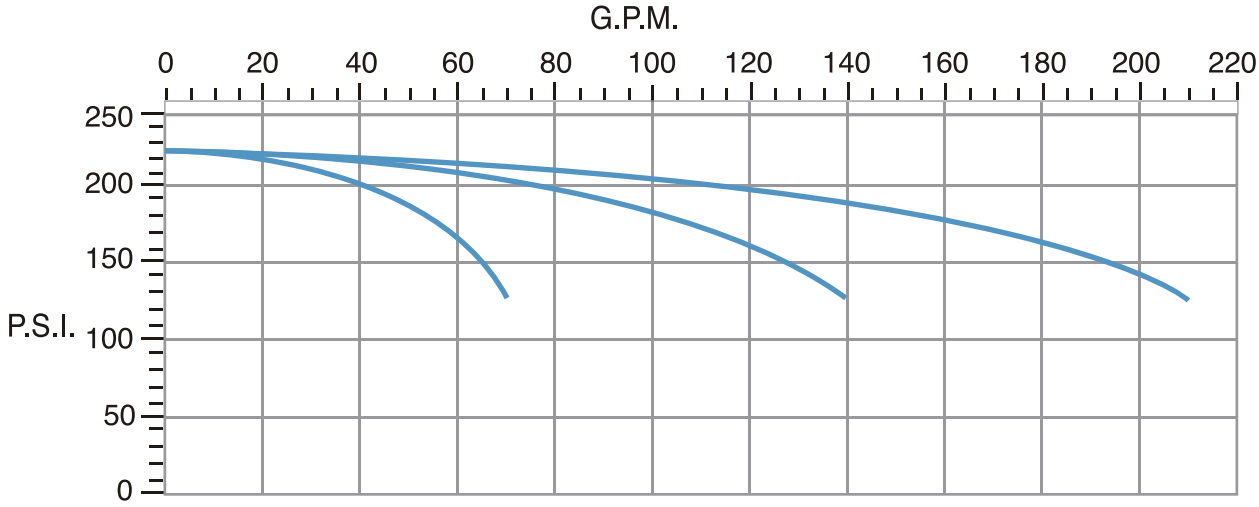

dp pumps

Dimensiones

DPV10-10
460-V

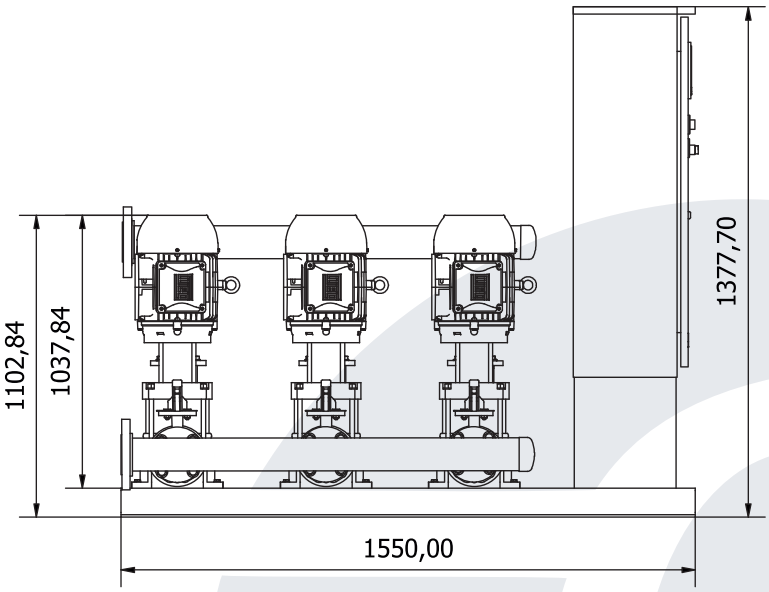

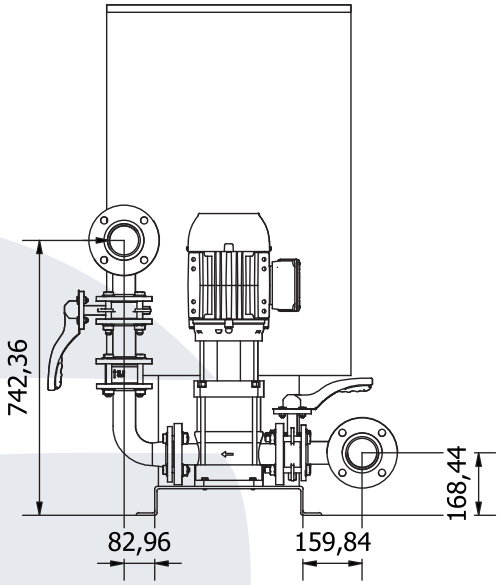

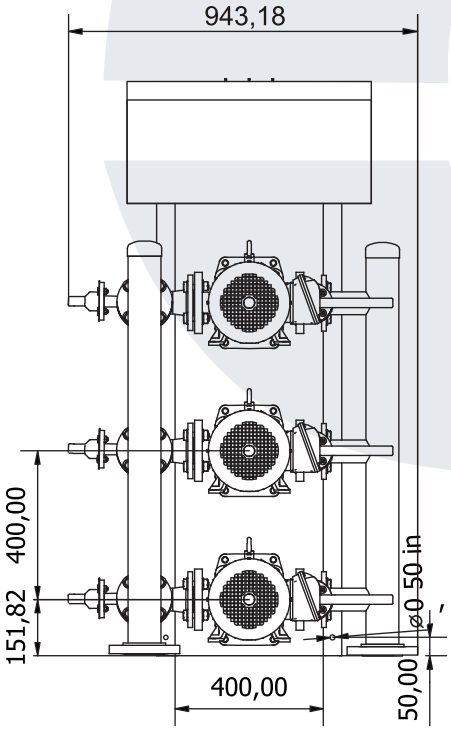

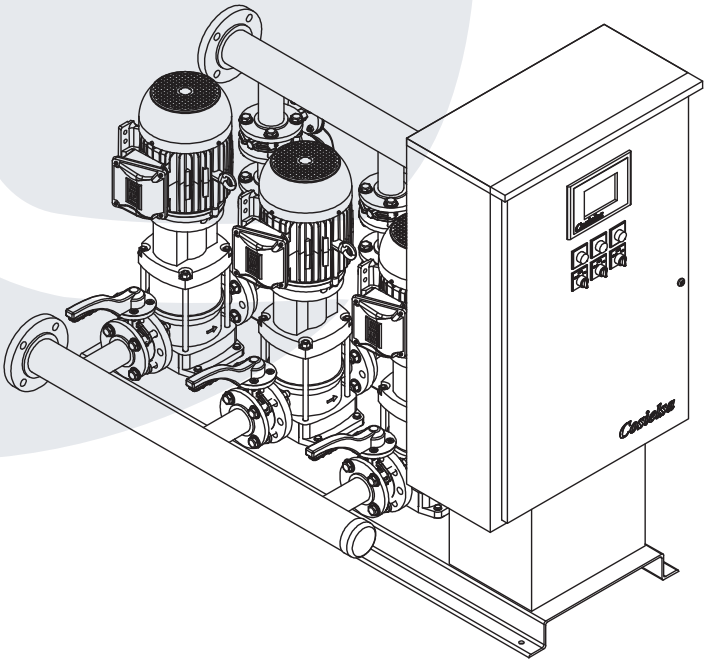

Cosielsa

Paquete Hidroneumático Triplex

DPV10-11
460-V

Datos de trabajo Generales

Gasto Máximo	165 G.P.M.
Carga	190 P.S.I.

Datos del Equipo

Número de Bombas	3
Velocidad	Variable
Cabezal de Succión	4” ASTM A53
Cabezal de Descarga	3”

Datos Motor

Potencia	10 HP
Velocidad	3500 RPM
Voltaje	460V/60Hz
Tipo	TEFC

Datos del Tablero de Control

Marca	Cosielsa
Modelo	TCL-PCVV-3B-3VV-410
Gabinete	NEMA 2

Datos del Control

Tipo	Programable
Display opcional	Display touch

Datos de la Bomba

Marca	DP Pumps
Modelo	DP10/11
Tipo	Vertical Multipasos
Material	Acero Inoxidable 304

Curvas

Flujo USGPM

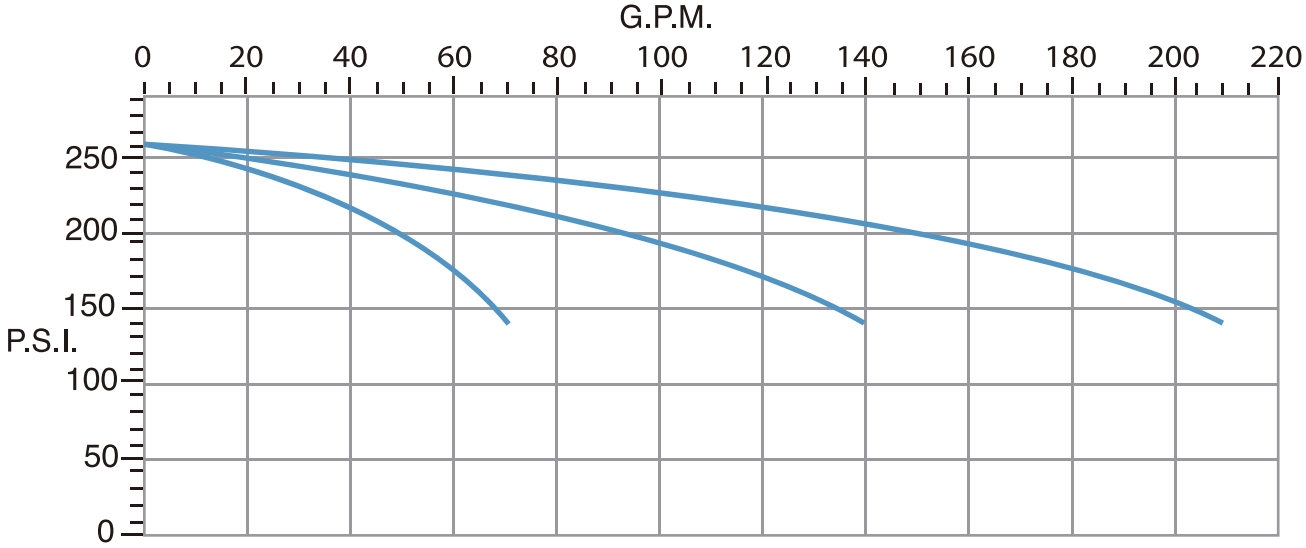

dp pumps

Dimensiones

DPV10-11
460-V

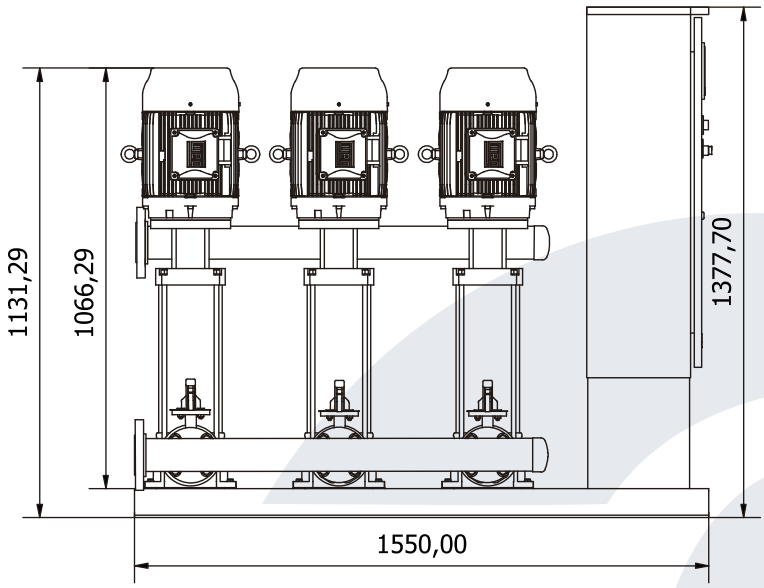

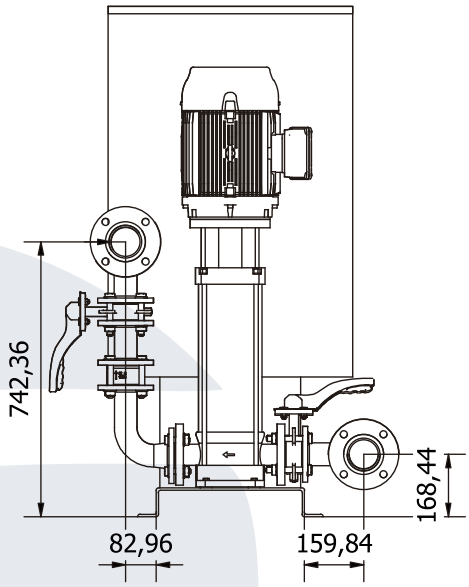

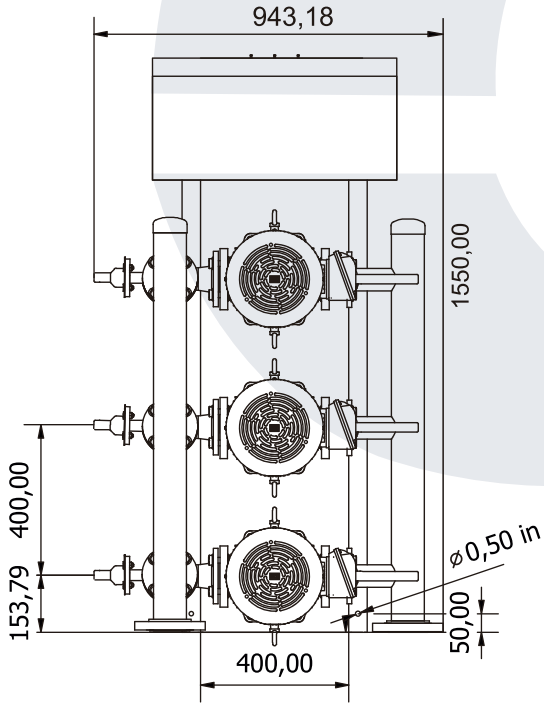

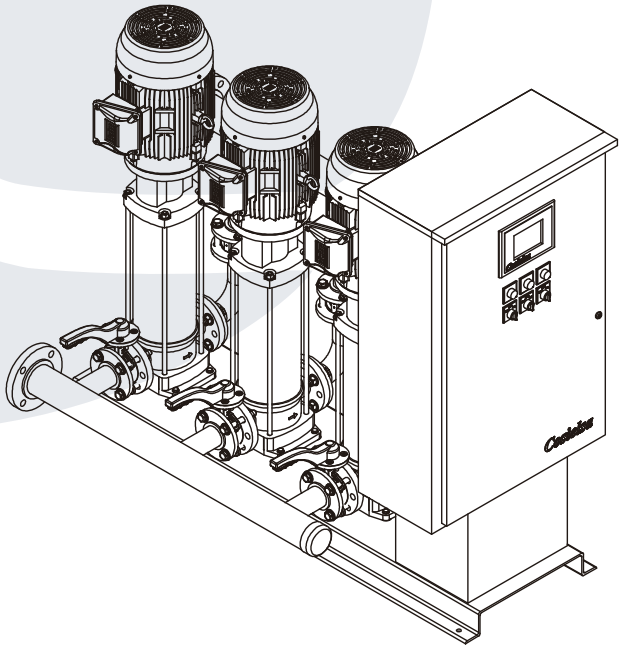

Cosielsa

Paquete Hidroneumático Triplex

DPV10-13
460-V

Datos de trabajo Generales

Gasto Máximo	165 G.P.M.
Carga	225 P.S.I.

Datos del Equipo

Número de Bombas	3
Velocidad	Variable
Cabezal de Succión	4”
Cabezal de Descarga	3” ASTM A53

Datos Motor

Potencia	10 HP
Velocidad	3500 RPM
Voltaje	460V/60Hz
Tipo	TEFC

Datos del Tablero de Control

Marca	Cosielsa
Modelo	TCL-PCVV-3B-3VV-410
Gabinete	NEMA 2

Datos del Control

Tipo	Programable
Display opcional	Display touch

Datos de la Bomba

Marca	DP Pumps
Modelo	DP10/13
Tipo	Vertical Multipasos
Material	Acero Inoxidable 304

Curvas
Flujo USGPM

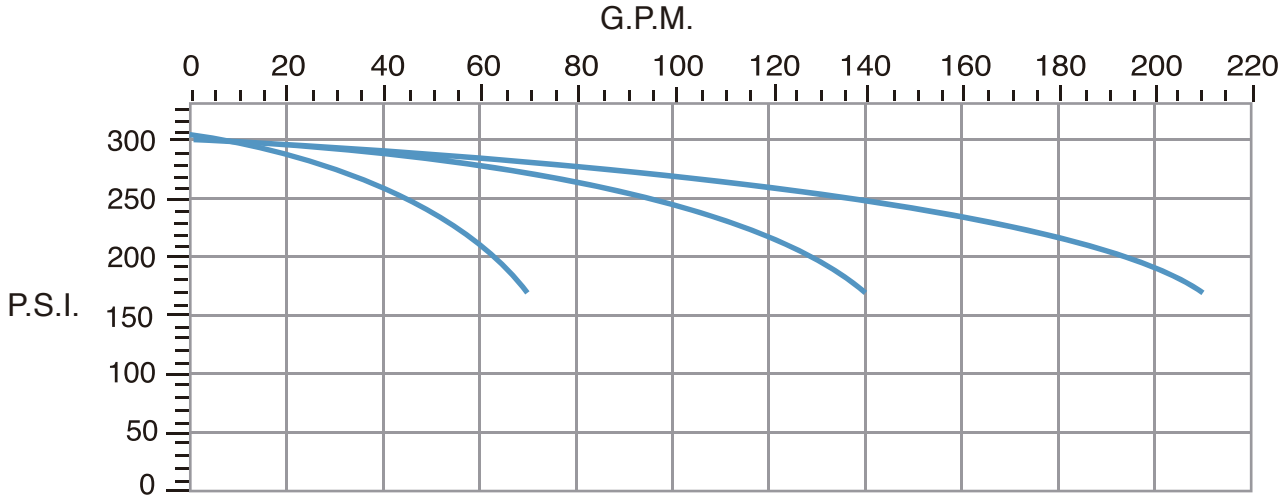

dp pumps

Dimensiones

DPV10-13
460-V

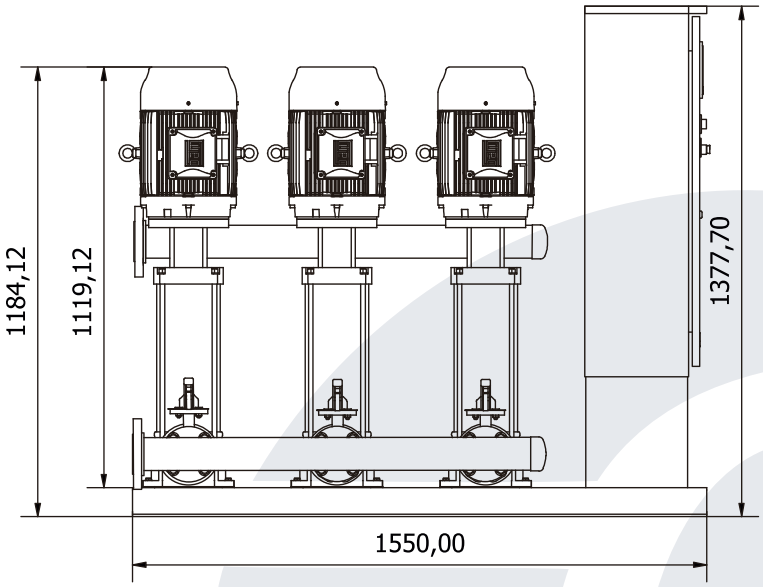

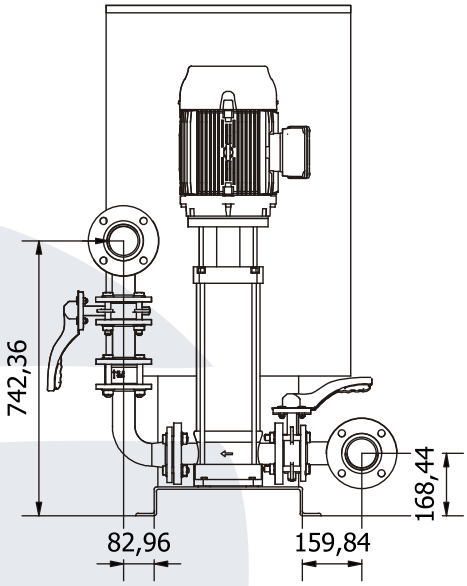

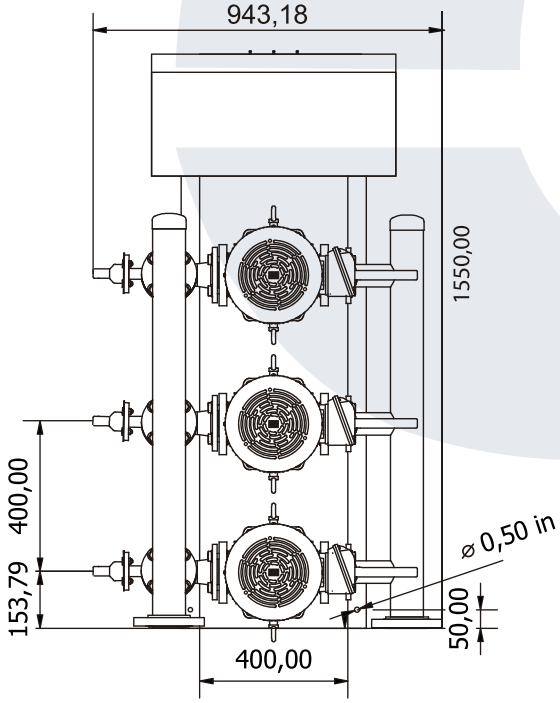

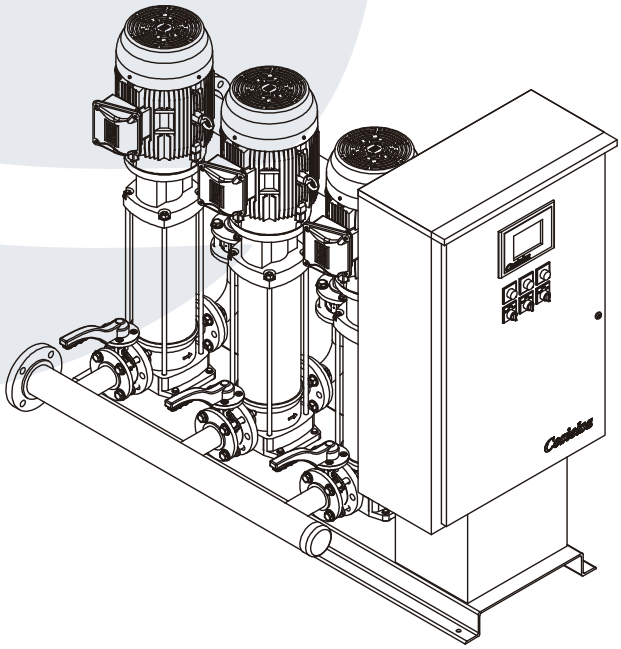

Cosielsa

Paquete Hidroneumático Triplex

DPV10-15
460-V

Datos de trabajo Generales

Gasto Máximo	165 G.P.M.
Carga	259 P.S.I.

Datos del Equipo

Número de Bombas	3
Velocidad	Variable
Cabezal de Succión	4” ASTM A53
Cabezal de Descarga	3”

Datos Motor

Potencia	15 HP
Velocidad	3500 RPM
Voltaje	460V/60Hz
Tipo	TEFC

Datos del Tablero de Control

Marca	Cosielsa
Modelo	TCL-PCVV-3B-3VV-415
Gabinete	NEMA 2

Datos del Control

Tipo	Programable
Display opcional	Display touch

Datos de la Bomba

Marca	DP Pumps
Modelo	DP10/15
Tipo	Vertical Multipasos
Material	Acero Inoxidable 304

Curvas

Flujo USGPM

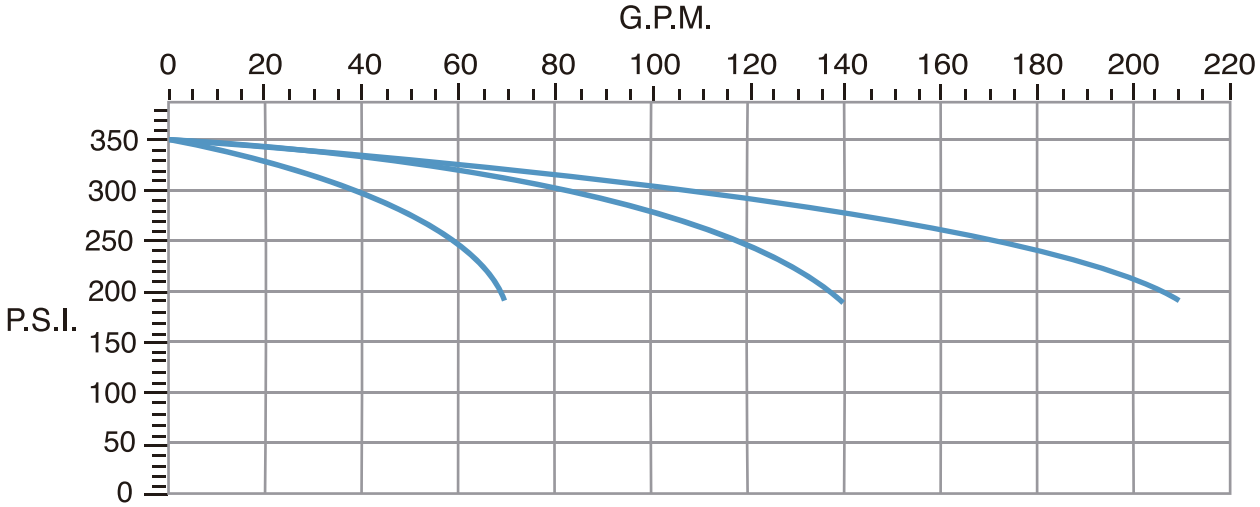

dp pumps

Dimensiones

DPV10-15
460-V

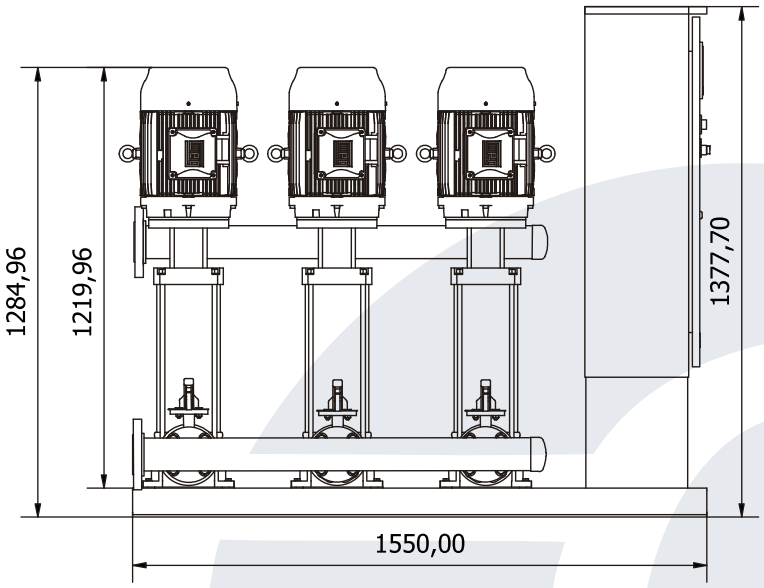

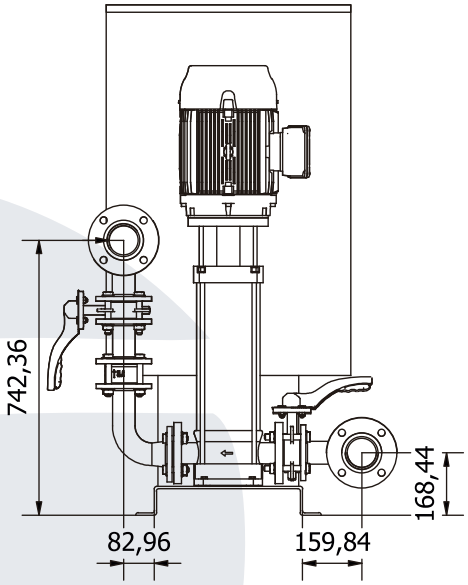

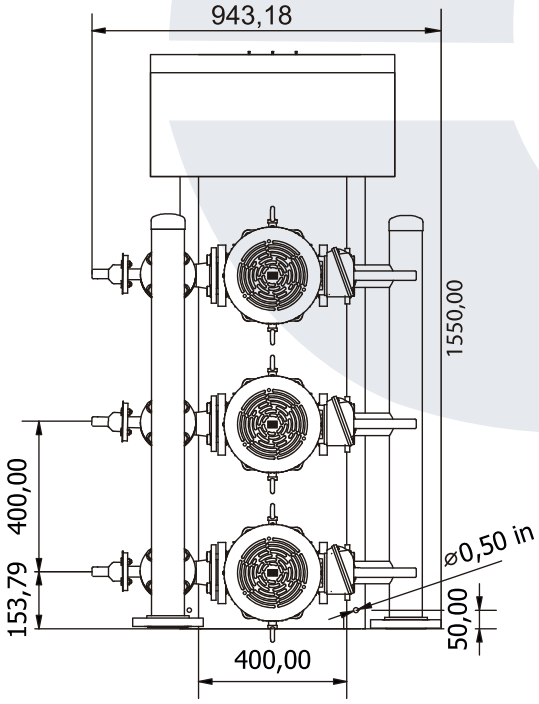

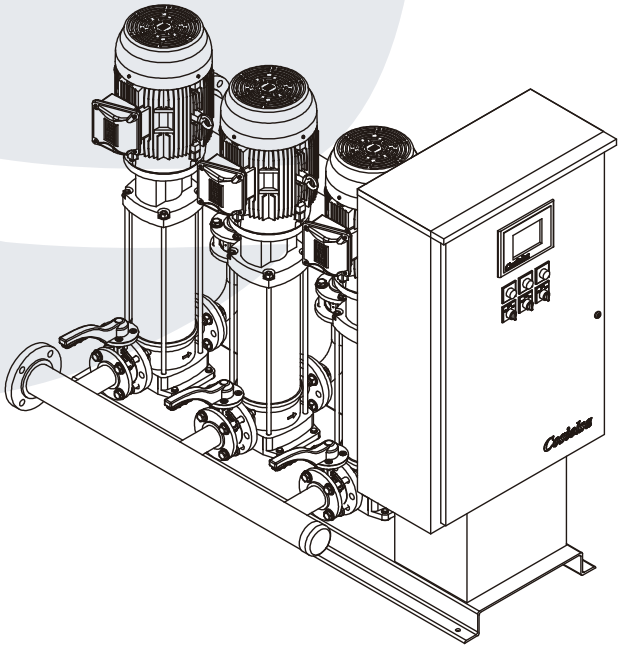

Cosielsa

Grupo Cosielsa S.A. de C.V.
Calle 1 #191, Parque Industrial Jurica
Querétaro ,Qro. México C.P. 76100

+52 (442)1531900
ventas@cosielsa.com
www.cosielsa.com